GESSI

73538

GPF7353800000G000

INVERSO

data di validità
≥ 09/2024



Parte esterna miscelatore doccia a parete 2 vie. RIGATO.

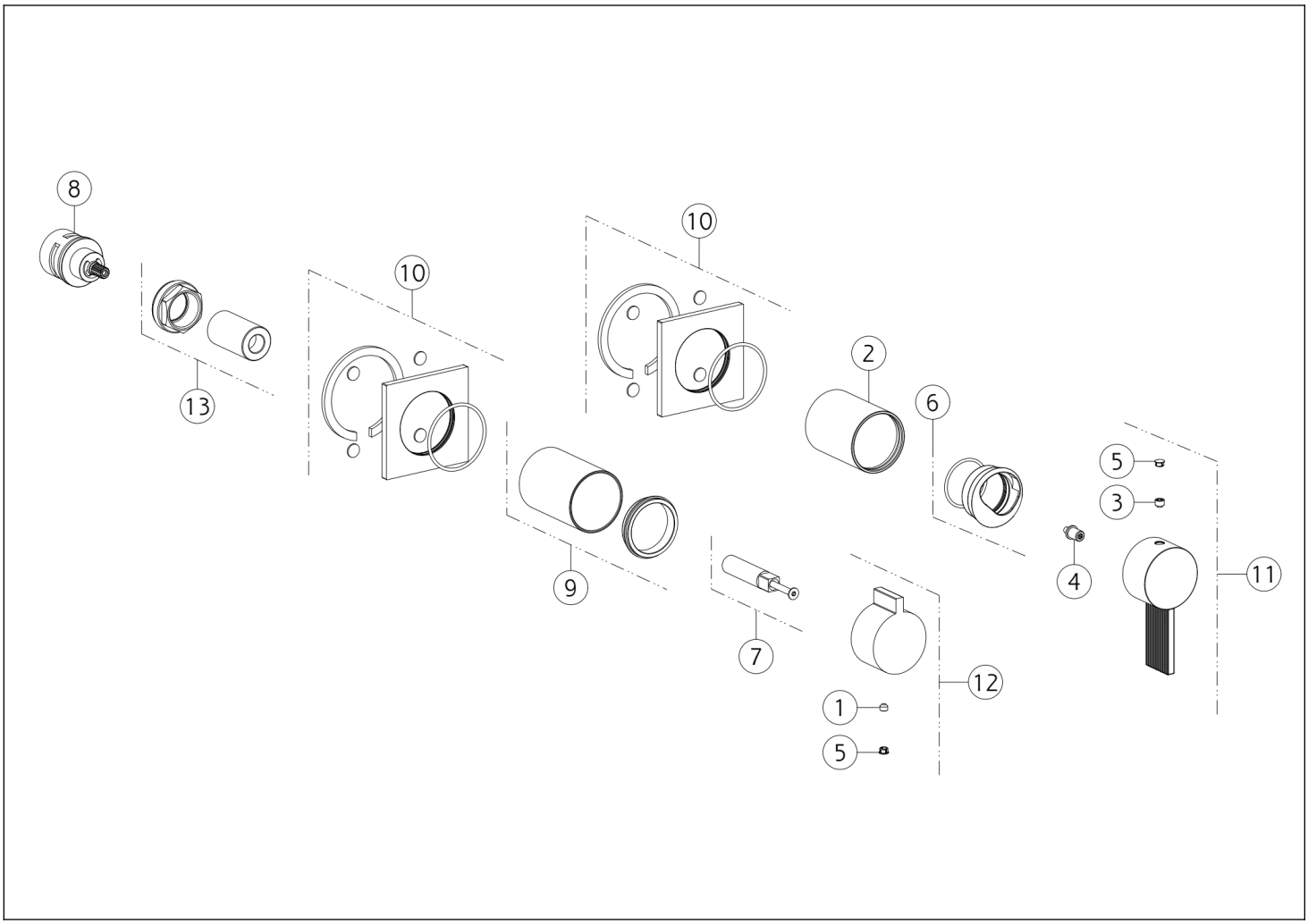

N°	Codice	Descrizione
1	SP00137	GRANO
2	SP03248	BOCCOLA IN FINITURA
3	SP02942	GRANO
4	SP04852	DISTANZIALE
5	SP00002	TAPPINO COPRI GRANO
6	SP03274	COPRIGHIERA
7	SP04103	PROLUNGA

N°	Codice	Descrizione
8	SP01758	DEVIATORE
9	SP03277	BOCCOLA
10	SP04851	ROSONE
11	SP04854	MANIGLIA
12	SP04853	MANIGLIA
13	SP01762	GHIERA SERRAGGIO CARTUCCIA

Gessi S.p.A. Parco Gessi, 13037 Serravalle Sesia (Vercelli) Italia Tel.+39 0163 454111 Fax.+39 0163 453150 - www.gessi.com - gessi@gessi.it Il presente disegno a termine di legge non puo' essere reso pubblico o riprodotto senza l'autorizzazione scritta della GESSI S.p.A. copyright GESSI S.p.A.