GESSI

73541

GPF7354100000G000

INVERSO

Gültigkeitsdatum
≥ 07/2024



Brausestangen-Set 800mm mit Wandanschlussbogen, Schlauch 1,50m und Antikalk-Stab-Handbrause. Eigensichere 1-Strahl-Handbrause aus Metall. 1/2 Anschluss. Wandmontage. Brausehalter mit Feststellgriff. RIGATO.

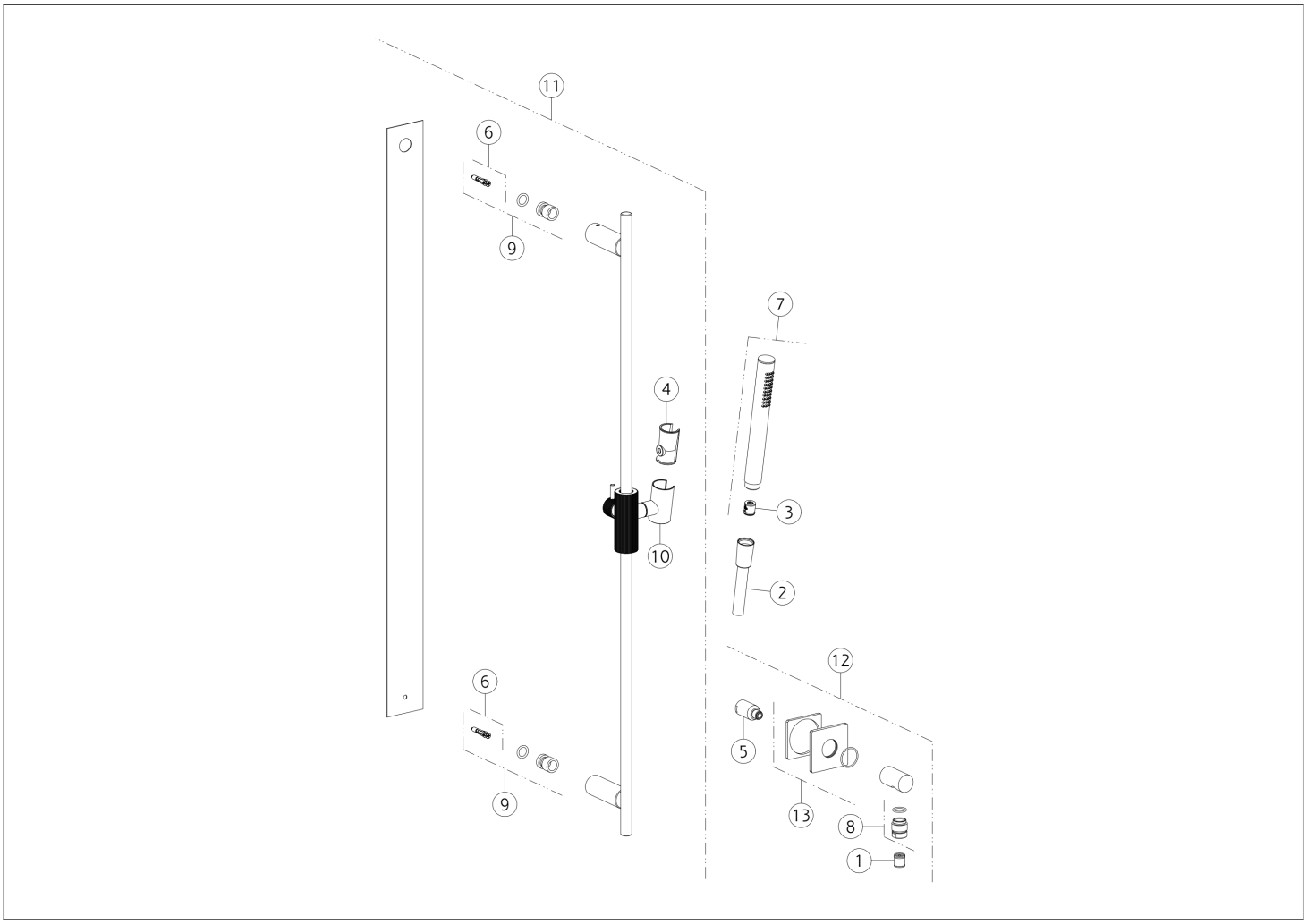

N°	Code	Beschreibung
1	SP00014	RÜCKFLUSSVERHINDERER
2	PF01637	BRAUSESCHLAUCH
3	SP01634	WASSERMENGEBEGRENZER
4	SP03468	BRAUSEHALTER
5	SP04472	ANSCHLUSSNIPPEL
6	SP01775	BEFESTIGUNGSSET
7	PF14371	HANDBRAUSE

N°	Code	Beschreibung
8	SP01008	ANSCHLUSSNIPPEL
9	SP01760	BEFESTIGUNGSSET
10	SP03998	GLEITER
11	PF63585	BRAUSESTANGE
12	PF73069	WANDANSCHLUSSBOGEN
13	SP04871	ROSETTE

Gessi S.p.A. Parco Gessi, 13037 Serravalle Sesia (Vercelli) Italien Tel. +39 0163 454111 Fax. +39 0163 453150 - www.gessi.com - gessi@gessi.it Die vorliegende Zeichnung darf ohne schriftliche Genehmigung der GESSI S.p.A. nicht veröffentlicht oder vervielfältigt werden. Copyright GESSI S.p.A.