GESSI

73541

GPF7354100000G000

INVERSO

date de validité
≥ 07/2024



Barre de douche complète avec sortie coudée murale, douchette anticalcaire et flexible 1,50 m. RIGATO.

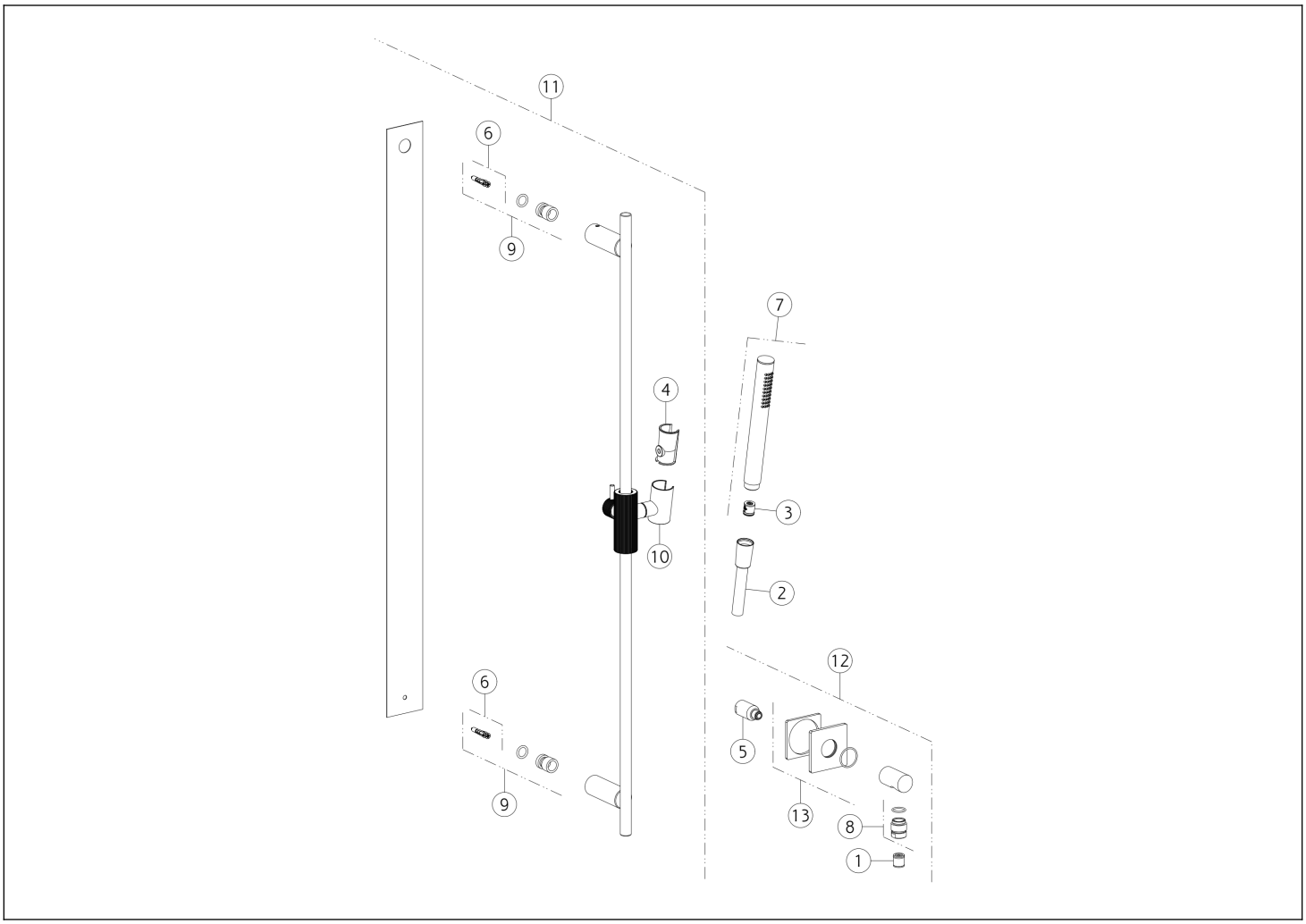

N°	Code	Description
1	SP00014	CLAPET ANTI-RETOUR
2	PF01637	FLEXIBLE
3	SP01634	VANNE LIMITEUSE DE DÉBIT
4	SP03468	SUPPORT
5	SP04472	RACCORD
6	SP01775	KIT DE FIXATION
7	PF14371	DOUCHETTE

N°	Code	Description
8	SP01008	RACCORD
9	SP01760	KIT DE FIXATION
10	SP03998	CURSEUR
11	PF63585	RAIL COULISSANT
12	PF73069	PRISE D'EAU
13	SP04871	ROSACE

Gessi S.p.A. Parco Gessi, 13037 Serravalle Sesia (Vercelli) Italie Tél. +39 0163 454111 Fax. +39 0163 453150 - www.gessi.com - gessi@gessi.it Conformément à la loi, le présent dessin ne peut être rendu public ni reproduit sans l'autorisation écrite de GESSI S.p.A. Copyright GESSI S.p.A.