GESSI

73553

GPF7355300000G000

INVERSO

data di validità
≥ 06/2026



Miscelatore lavabo alto con piletta Stop&Go e flessibili di collegamento. RIGATO.

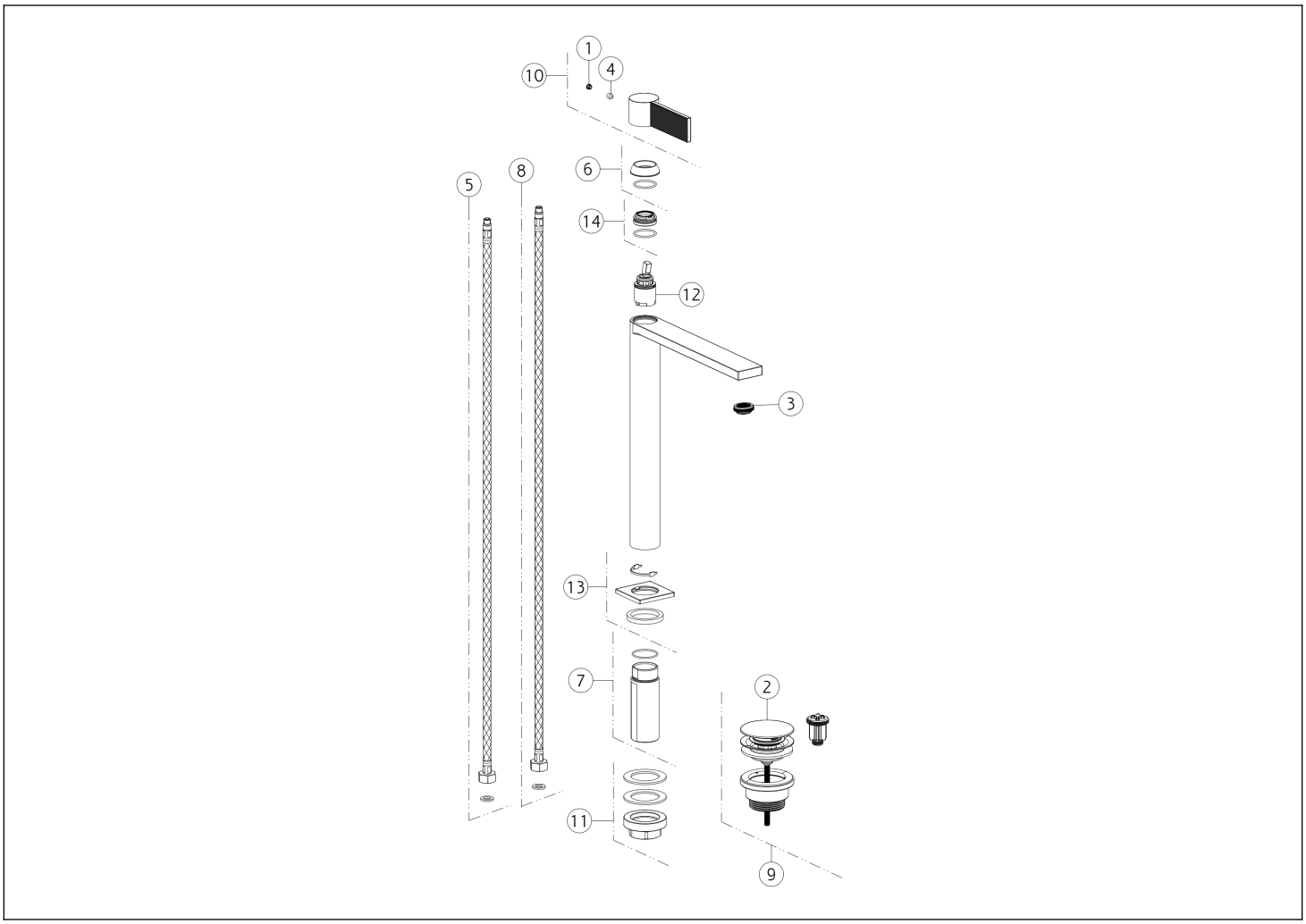

N°	Codice	Descrizione
1	SP00002	TAPPINO COPRI GRANO
2	SP00772	TAPPO PILETTA
3	SP00923	AERATORE COMPLETO
4	SP00153	GRANO
5	SP01287	FLESSIBILE ALIMENTAZIONE ROSSO
6	SP04804	COPRIGHIERA
7	SP02372	GAMBO

N°	Codice	Descrizione
8	SP01286	FLESSIBILE ALIMENTAZIONE BLU
9	PF01421	PILETTA
10	SP04806	MANIGLIA
11	SP02370	SET DI FISSAGGIO
12	SP01442	CARTUCCIA
13	SP04805	BASETTA
14	SP01278	GHIERA SERRAGGIO CARTUCCIA

Gessi S.p.A. Parco Gessi, 13037 Serravalle Sesia (Vercelli) Italia Tel.+39 0163 454111 Fax.+39 0163 453150 - www.gessi.com - gessi@gessi.it Il presente disegno a termine di legge non puo' essere reso pubblico o riprodotto senza l'autorizzazione scritta della GESSI S.p.A. copyright GESSI S.p.A.