GESSI

73588

GPF7358800000G000

INVERSO

Gültigkeitsdatum
≥ 07/2024



Fertigmontageset für UP-Waschtischmischer mit festem Auslauf und einzelnen Rosetten 65mm. Ausladung 198mm. RIGATO.

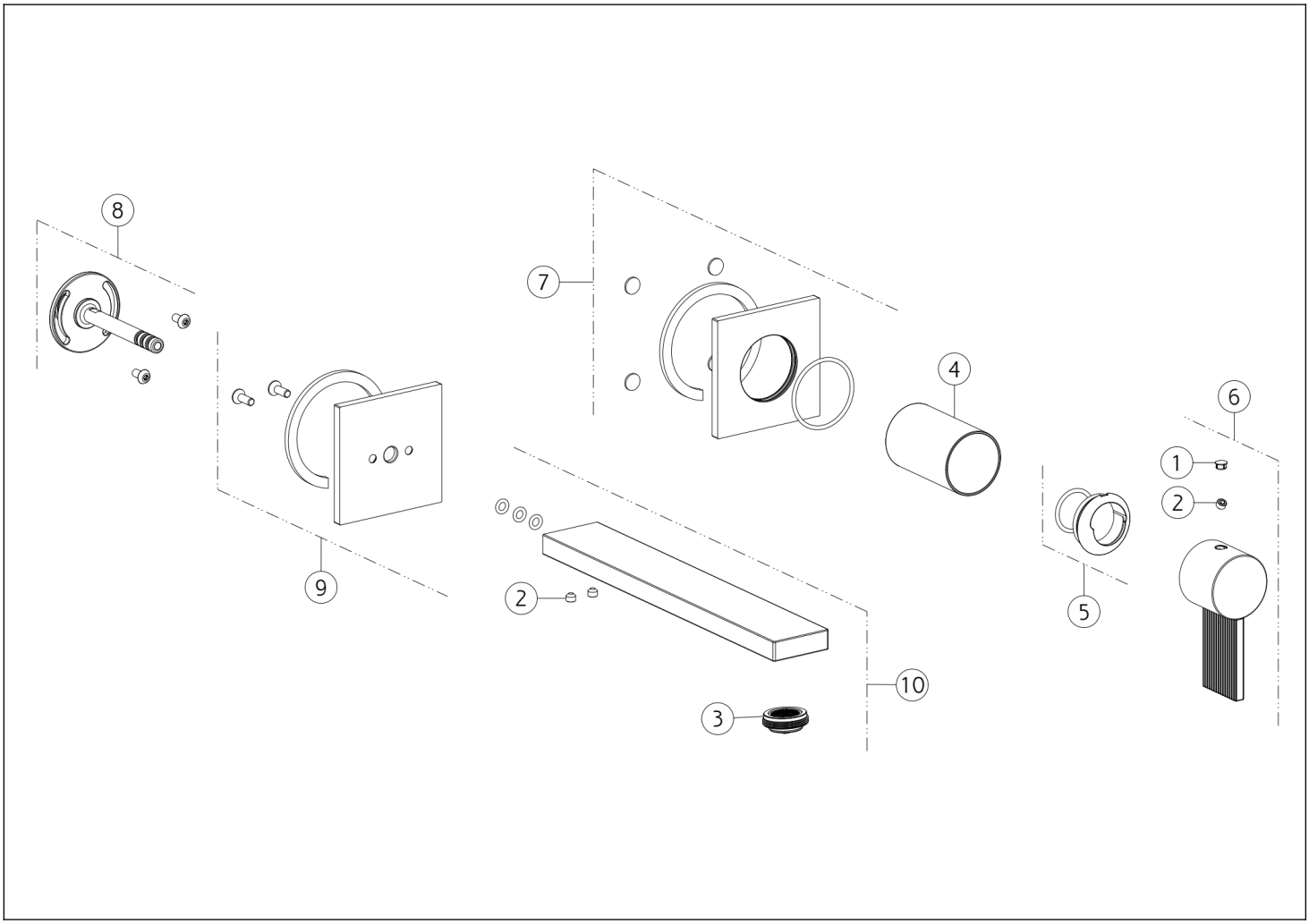

N°	Code	Beschreibung
1	SP00002	SCHRAUBENABDECKUNG
2	SP00137	SCHRAUBE
3	SP00923	KOMPLETTER BELÜFTER
4	SP03269	FINISHING-BUCHSE
5	SP02573	FERTIGSTELLUNG RINGMUTTER

N°	Code	Beschreibung
6	SP04816	GRIFF
7	SP04817	DECKEL
8	SP04818	GEMEINSAM
9	SP04819	DECKEL
10	SP04820	TÜLLE

Gessi S.p.A. Parco Gessi, 13037 Serravalle Sesia (Vercelli) Italien Tel. +39 0163 454111 Fax. +39 0163 453150 - www.gessi.com - gessi@gessi.it Die vorliegende Zeichnung darf ohne schriftliche Genehmigung der GESSI S.p.A. nicht veröffentlicht oder vervielfältigt werden. Copyright GESSI S.p.A.