GESSI

73588

GPF7358800000G000

INVERSO

date de validité
≥ 07/2024



Partie apparente mitigeur lavabo mural. RIGATO.

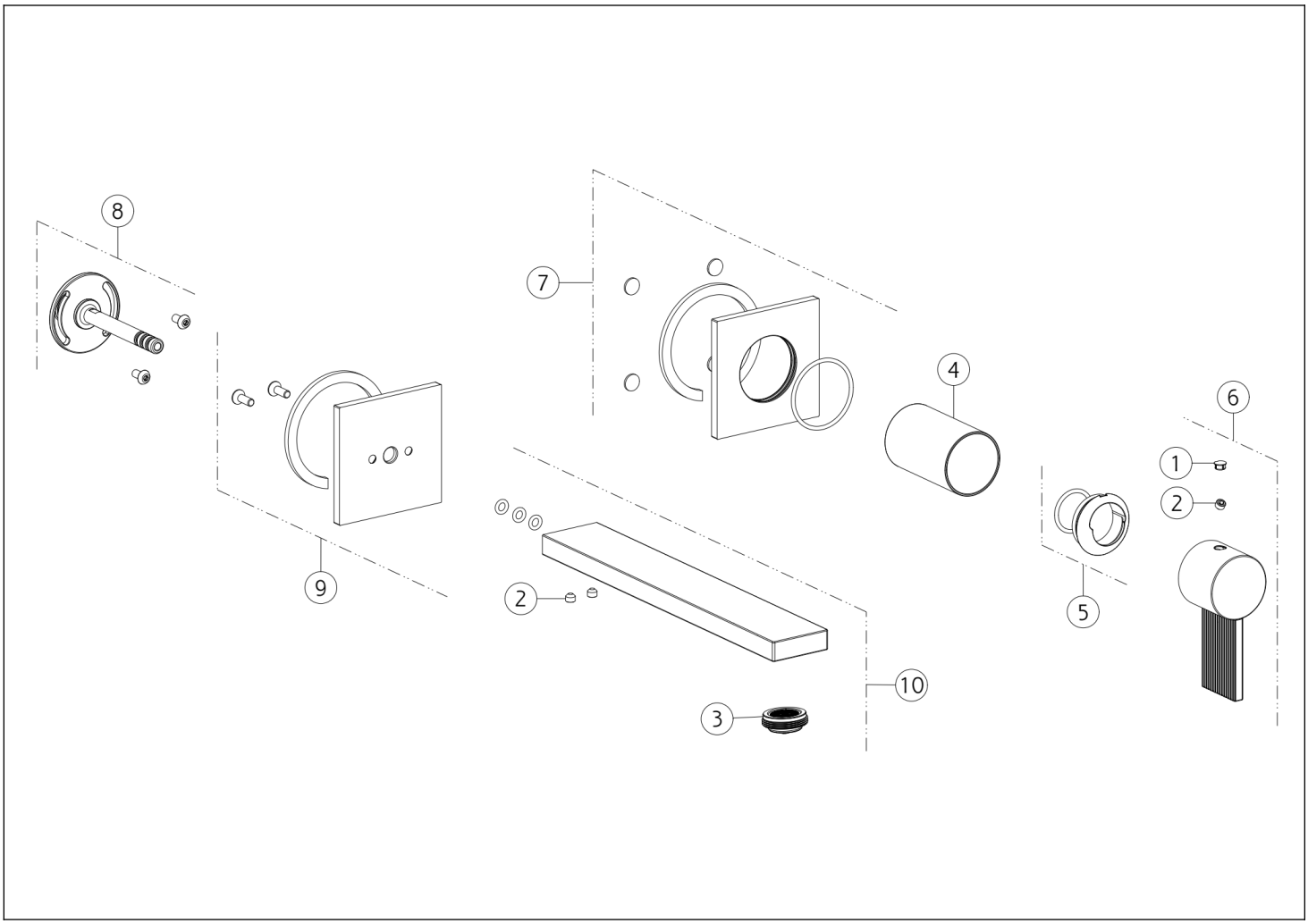

N°	Code	Description
1	SP00002	COUVERCLE DE VIS
2	SP00137	VIS
3	SP00923	AÉRATEUR COMPLET
4	SP03269	DOUILLE DE FINITION
5	SP02573	BAGUE DE FINITION

N°	Code	Description
6	SP04816	MANCHE
7	SP04817	COUVRIR
8	SP04818	ARTICULATION
9	SP04819	COUVRIR
10	SP04820	JAILLIR

Gessi S.p.A. Parco Gessi, 13037 Serravalle Sesia (Vercelli) Italie Tél. +39 0163 454111 Fax. +39 0163 453150 - www.gessi.com - gessi@gessi.it Conformément à la loi, le présent dessin ne peut être rendu public ni reproduit sans l'autorisation écrite de GESSI S.p.A. Copyright GESSI S.p.A.