GESSI

# 73588

GPF7358800000G000

## INVERSO

data di validità
≥ 07/2024



Parte esterna miscelatore lavabo a parete. RIGATO.

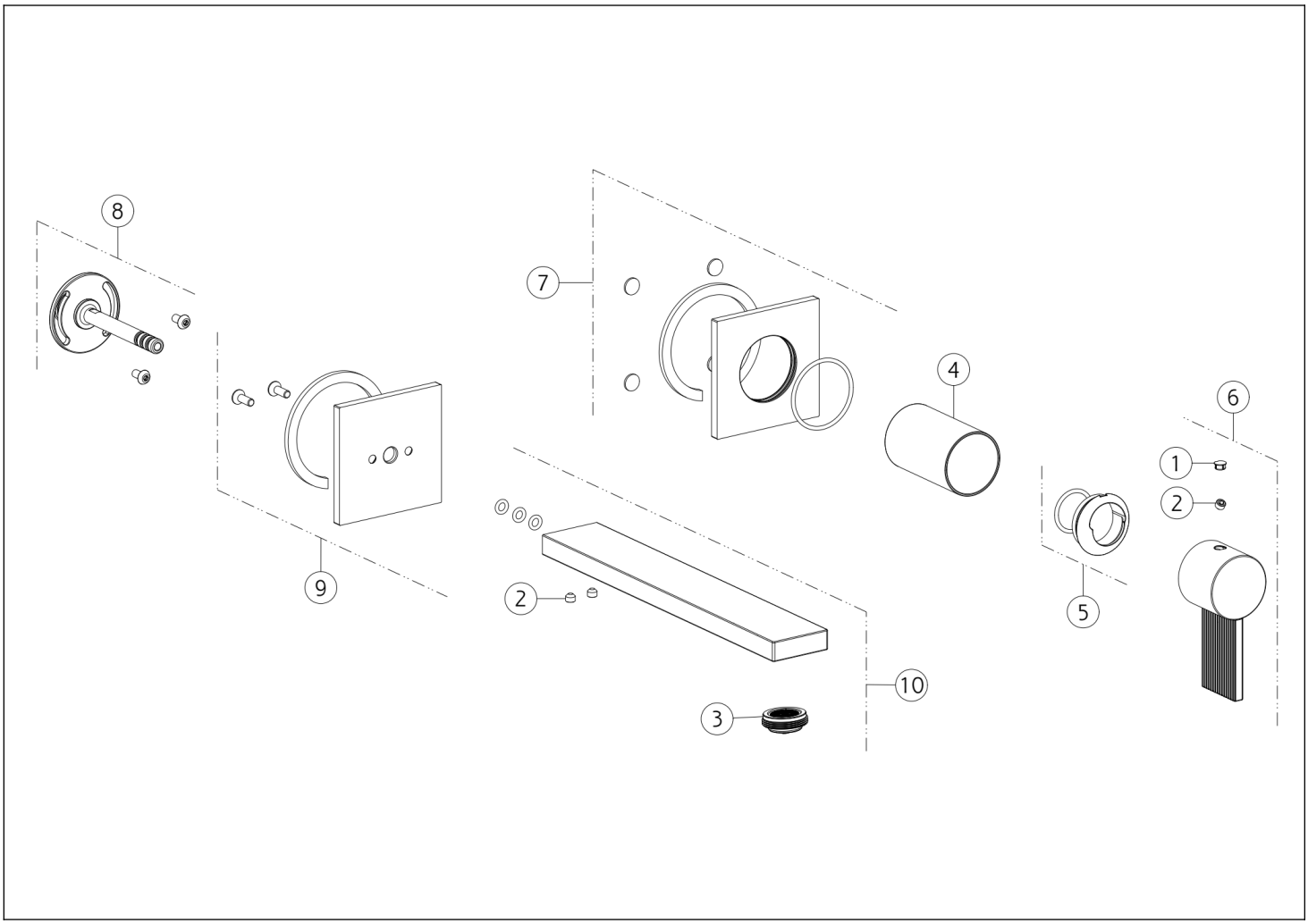


| N° | Codice | Descrizione |
|---|---|---|
| 1 | SP00002 | TAPPINO COPRI GRANO |
| 2 | SP00137 | GRANO |
| 3 | SP00923 | AERATORE COMPLETO |
| 4 | SP03269 | BOCCOLA IN FINITURA |
| 5 | SP02573 | COPRIGHIERA |

| N° | Codice | Descrizione |
|---|---|---|
| 6 | SP04816 | MANIGLIA |
| 7 | SP04817 | ROSONE |
| 8 | SP04818 | INNESTO |
| 9 | SP04819 | ROSONE |
| 10 | SP04820 | BOCCA |

 Il presente disegno a termine di legge non puo' essere reso pubblico o riprodotto senza l'autorizzazione scritta della GESSI S.p.A. copyright GESSI S.p.A.