GESSI

73604

GPF7360400000G000

INVERSO

fecha de validez
≥ 06/2026



Mezclador de lavabo alto sin desagüe, con flexibles de acoplamiento. DIAMANTATO

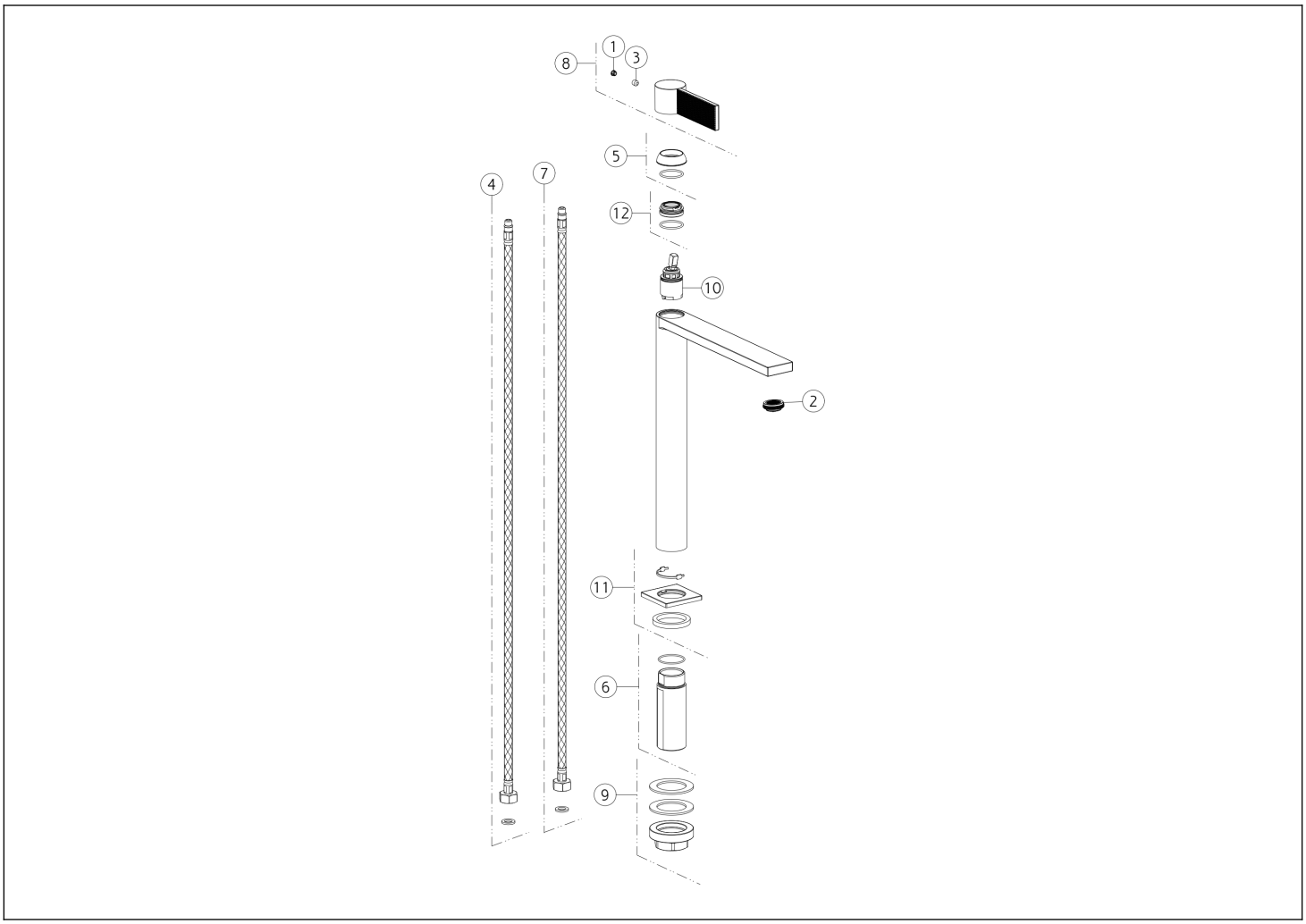

N°	Código	Descripción
1	SP00002	TAPA DE TORNILLO
2	SP00923	AIREADOR COMPLETO
3	SP00153	TORNILLO
4	SP01287	MANGUERA DE SUMINISTRO ROJA
5	SP04804	TUERCA ANULAR DE ACABADO
6	SP02372	PIERNA

N°	Código	Descripción
7	SP01286	MANGUERA DE SUMINISTRO BLU
8	SP04807	ASA
9	SP02370	SET DE FIJACIÓN
10	SP01442	CARTUCHO
11	SP04805	BASE
12	SP01278	TUERCA ANULAR DE FIJACIÓN

Gessi S.p.A. Parco Gessi, 13037 Serravalle Sesia (Vercelli) Italia Tel. +39 0163 454111 Fax. +39 0163 453150 - www.gessi.com - gessi@gessi.it El presente diseño, de conformidad con la legislación vigente, no puede hacerse público ni reproducirse sin la autorización por escrito de GESSI S.p.A. Copyright GESSI S.p.A.