GESSI

73604

GPF7360400000G000

INVERSO

data di validità
≥ 06/2026



Miscelatore lavabo alto senza scarico, con flessibili di collegamento. DIAMANTATO.

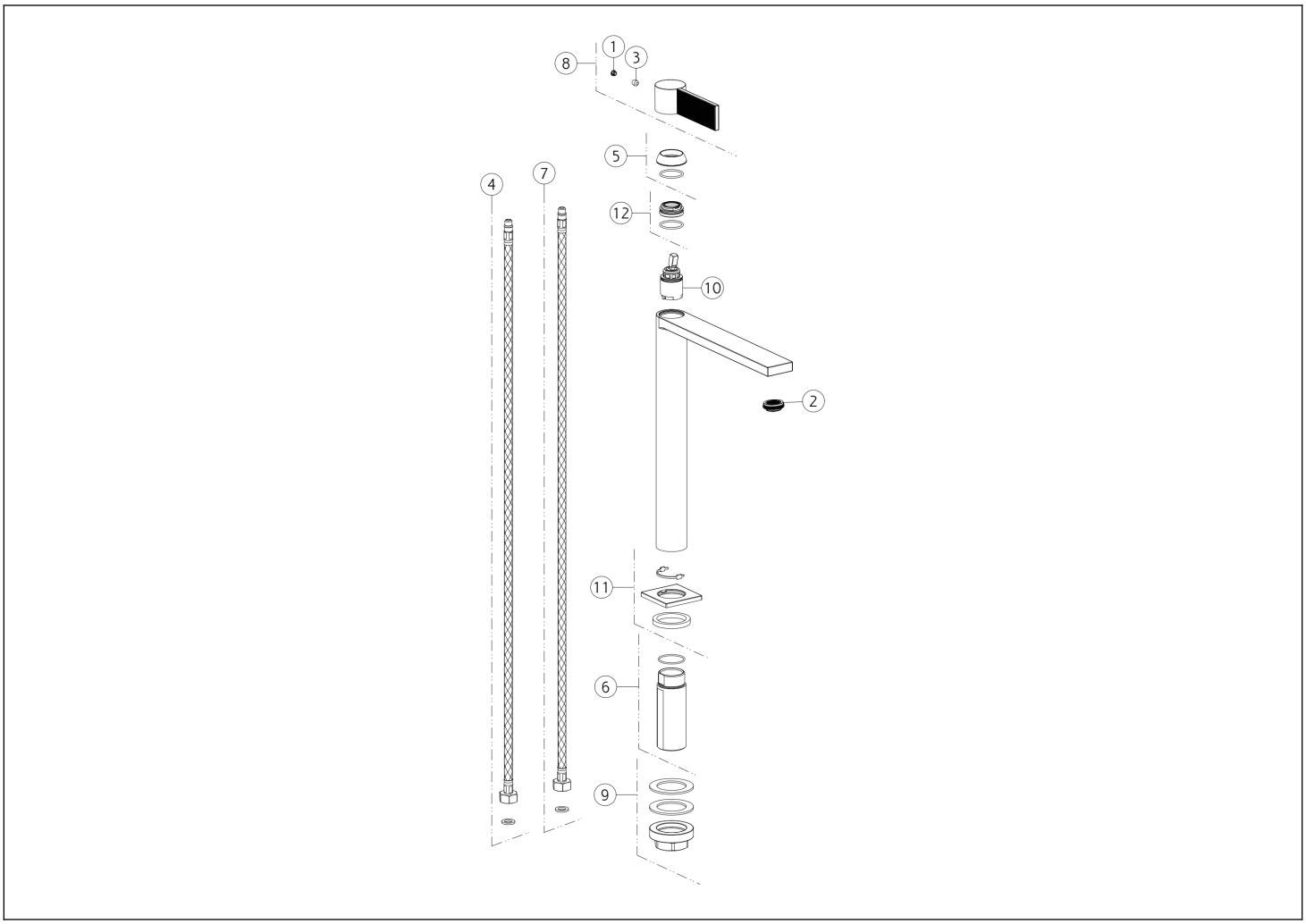

N°	Codice	Descrizione
1	SP00002	TAPPINO COPRI GRANO
2	SP00923	AERATORE COMPLETO
3	SP00153	GRANO
4	SP01287	FLESSIBILE ALIMENTAZIONE ROSSO
5	SP04804	COPRIGHIERA
6	SP02372	GAMBO

N°	Codice	Descrizione
7	SP01286	FLESSIBILE ALIMENTAZIONE BLU
8	SP04807	MANIGLIA
9	SP02370	SET DI FISSAGGIO
10	SP01442	CARTUCCIA
11	SP04805	BASETTA
12	SP01278	GHIERA SERRAGGIO CARTUCCIA

Gessi S.p.A. Parco Gessi, 13037 Serravalle Sesia (Vercelli) Italia Tel.+39 0163 454111 Fax.+39 0163 453150 - www.gessi.com - gessi@gessi.it Il presente disegno a termine di legge non puo' essere reso pubblico o riprodotto senza l'autorizzazione scritta della GESSI S.p.A. copyright GESSI S.p.A.