GESSI

73606

GPF7360600000G000

INVERSO

Gültigkeitsdatum
≥ 06/2026



Waschtisch-Einhebelmischer mittlere Version mit Auslauf, ohne Ablaufgarnitur, 3/8 Anschluss. Ausladung 199mm, Höhe 251mm. DIAMANTATO.

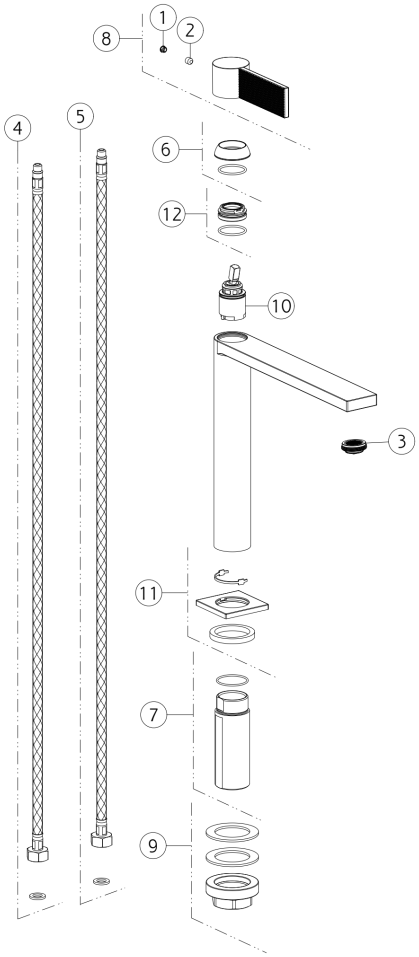

N°	Code	Beschreibung
1	SP00002	SCHRAUBENABDECKUNG
2	SP00153	SCHRAUBE
3	SP00923	KOMPLETTER BELÜFTER
4	SP01286	BLU ZULAUFSCHLAUCH
5	SP01287	ROTER ZULAUFSCHLAUCH
6	SP04804	FERTIGSTELLUNG RINGMUTTER

N°	Code	Beschreibung
7	SP02372	SCHENKEL
8	SP04807	GRIFF
9	SP02370	BEFESTIGUNGSSATZ
10	SP01442	PATRONE
11	SP04805	BASIS
12	SP01278	BEFESTIGUNGSRINGMUTTER

 Die vorliegende Zeichnung darf ohne schriftliche Genehmigung der GESSI S.p.A. nicht veröffentlicht oder vervielfältigt werden. Copyright GESSI S.p.A.