GESSI

# 73607

GPF7360700000G000

## INVERSO

Gültigkeitsdatum
≥ 06/2026



Bidet-Einhebelmischer mit Auslauf, mit Ablaufgarnitur. 3/8 Anschluss. Tischmontage. Ausladung 118mm. DIAMANTATO.

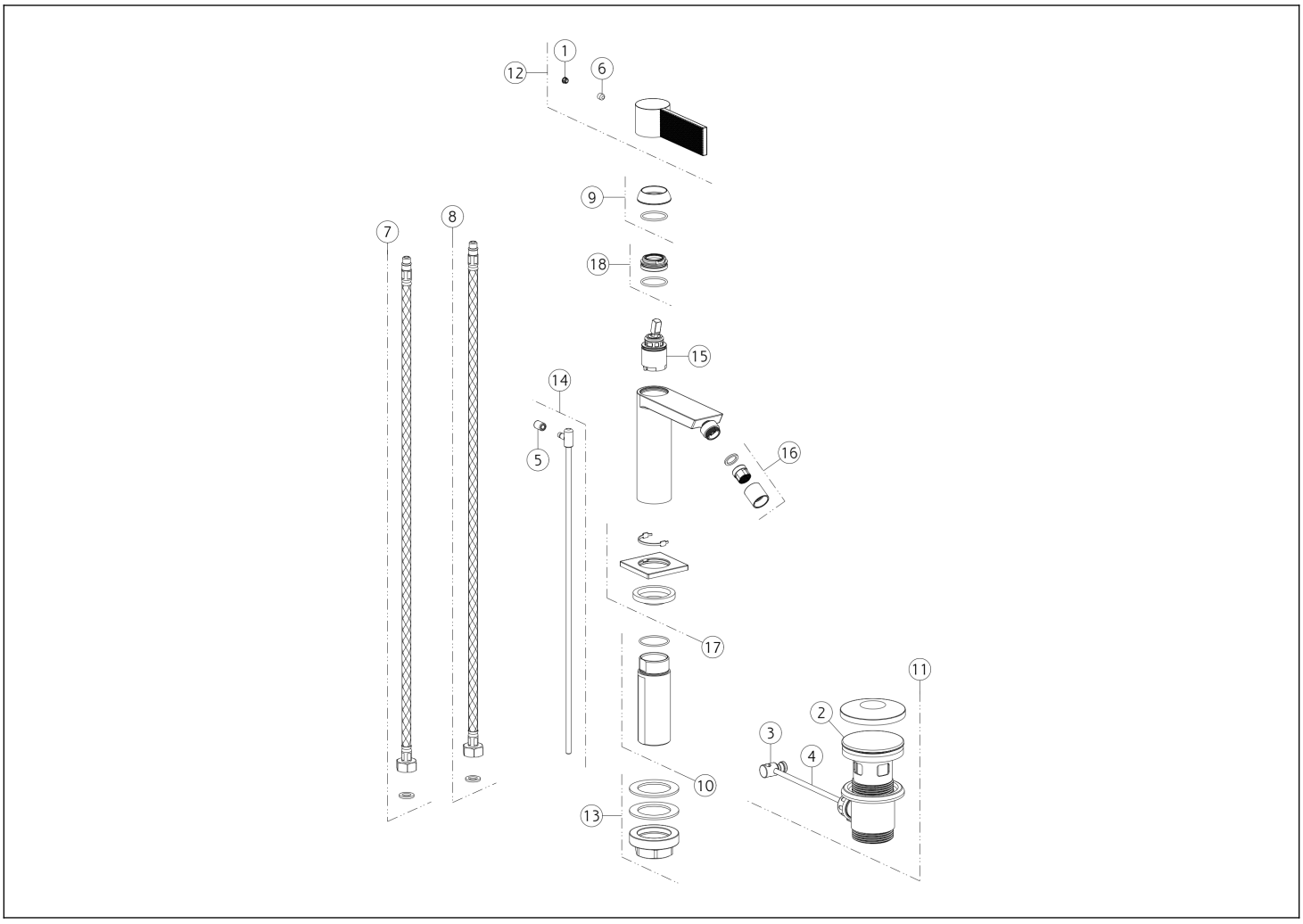


| N° | Code | Beschreibung |
|---|---|---|
| 1 | SP00002 | SCHRAUBENABDECKUNG |
| 2 | SP00772 | STECKER |
| 3 | SP00219 | GEMEINSAM |
| 4 | SP00218 | STANGE |
| 5 | SP00927 | KNOPF |
| 6 | SP00153 | SCHRAUBE |
| 7 | SP01590 | ROTER ZULAUFSCHLAUCH |
| 8 | SP01591 | BLU ZULAUFSCHLAUCH |
| 9 | SP04804 | FERTIGSTELLUNG RINGMUTTER |

| N° | Code | Beschreibung |
|---|---|---|
| 10 | SP02372 | SCHENKEL |
| 11 | PF29264 | BASIN-ABFÄLLE |
| 12 | SP04807 | GRIFF |
| 13 | SP02370 | BEFESTIGUNGSSATZ |
| 14 | SP02805 | ZUGSTANGE |
| 15 | SP01442 | PATRONE |
| 16 | SP02280 | BELÜFTER |
| 17 | SP04805 | BASIS |
| 18 | SP01278 | BEFESTIGUNGSRINGMUTTER |

Gessi S.p.A. Parco Gessi, 13037 Serravalle Sesia (Vercelli) Italien Tel. +39 0163 454111 Fax. +39 0163 453150 - www.gessi.com - gessi@gessi.it Die vorliegende Zeichnung darf ohne schriftliche Genehmigung der GESSI S.p.A. nicht veröffentlicht oder vervielfältigt werden. Copyright GESSI S.p.A.