GESSI

73607

GPF7360700000G000

INVERSO

fecha de validez
≥ 06/2026



Mezclador de bidet con desague y flexibles de acoplamiento. DIAMANTATO

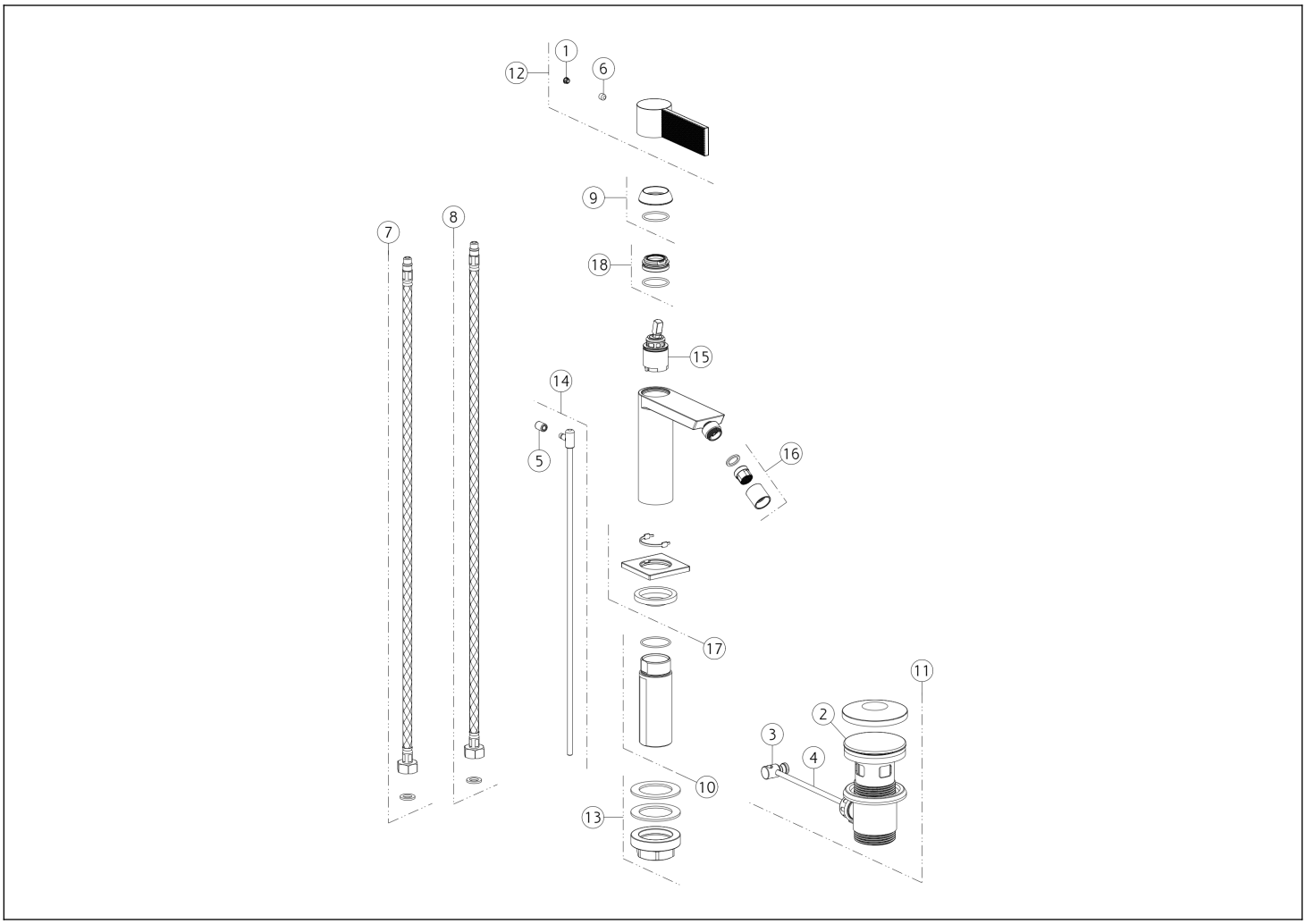

N°	Código	Descripción
1	SP00002	TAPA DE TORNILLO
2	SP00772	TAPÓN
3	SP00219	ARTICULACIÓN
4	SP00218	BARRA
5	SP00927	PERILLA
6	SP00153	TORNILLO
7	SP01590	MANGUERA DE SUMINISTRO ROJA
8	SP01591	MANGUERA DE SUMINISTRO BLU
9	SP04804	TUERCA ANULAR DE ACABADO

N°	Código	Descripción
10	SP02372	PIERNA
11	PF29264	RESIDUOS DE CUENCA
12	SP04807	ASA
13	SP02370	SET DE FIJACIÓN
14	SP02805	TIRAR DE LA CAÑA
15	SP01442	CARTUCHO
16	SP02280	AIREADOR
17	SP04805	BASE
18	SP01278	TUERCA ANULAR DE FIJACIÓN

 El presente diseño, de conformidad con la legislación vigente, no puede hacerse público ni reproducirse sin la autorización por escrito de GESSI S.p.A. Copyright GESSI S.p.A.