GESSI

73609

GPF7360900000G000

INVERSO

Gültigkeitsdatum
≥ 07/2024



Fertigmontageset für Waschtisch-Einhebelmischer für separaten Auslauf. 1-Weg: Ausgang oben am UPK 63412. Wandmontage. Nicht eigensicher. DIAMANTATO.

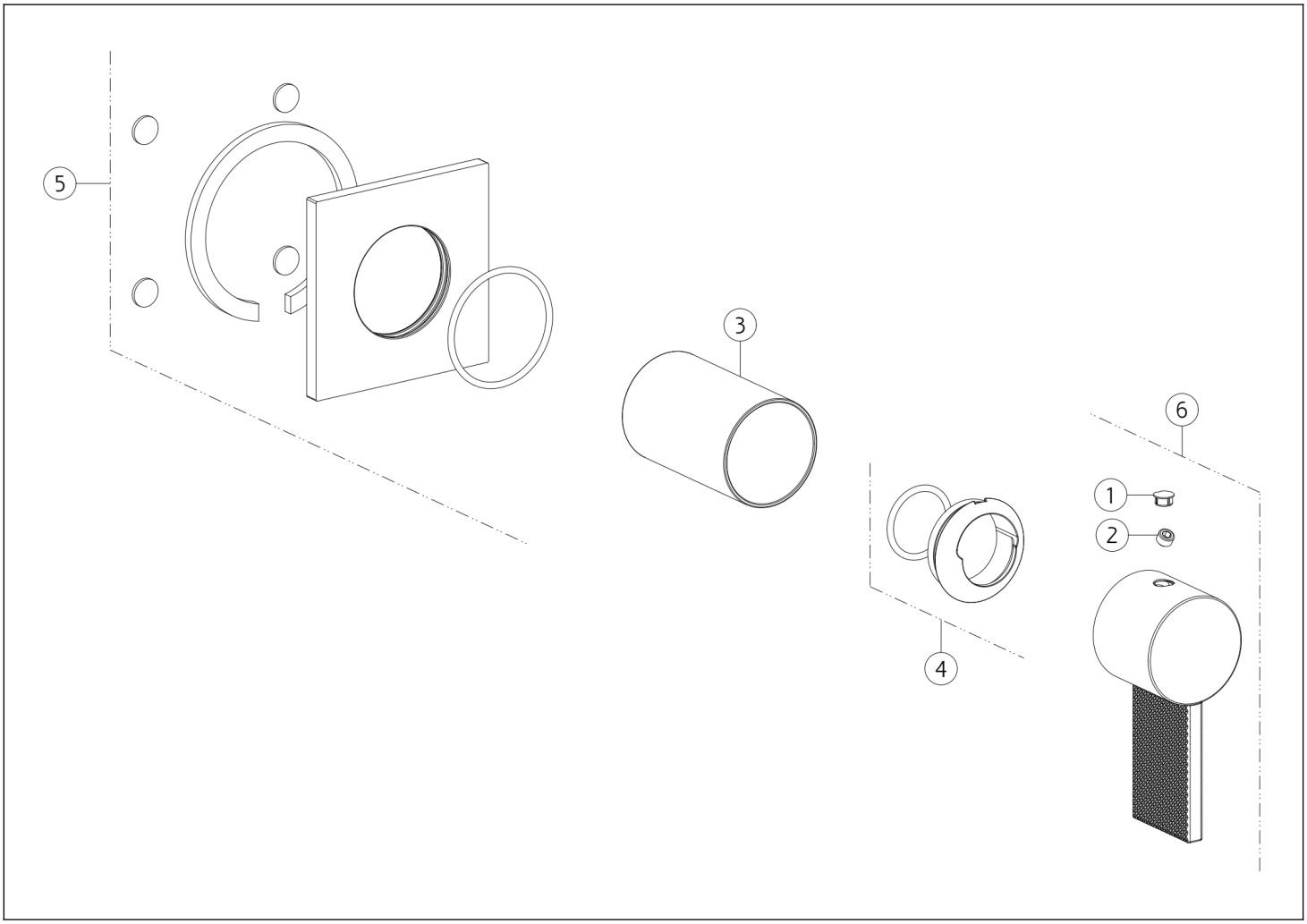

N°	Code	Beschreibung
1	SP00002	SCHRAUBENABDECKUNG
2	SP00137	SCHRAUBE
3	SP03269	FINISHING-BUCHSE

N°	Code	Beschreibung
4	SP03266	FERTIGSTELLUNG RINGMUTTER
5	SP04817	DECKEL
6	SP04821	GRIFF

 Die vorliegende Zeichnung darf ohne schriftliche Genehmigung der GESSI S.p.A. nicht veröffentlicht oder vervielfältigt werden. Copyright GESSI S.p.A.