GESSI

73619

GPF7361900000G000

INVERSO

fecha de validez
≥ 07/2024



Parte externa para mexclador ducha de pared de 1 vía. DIAMANTATO

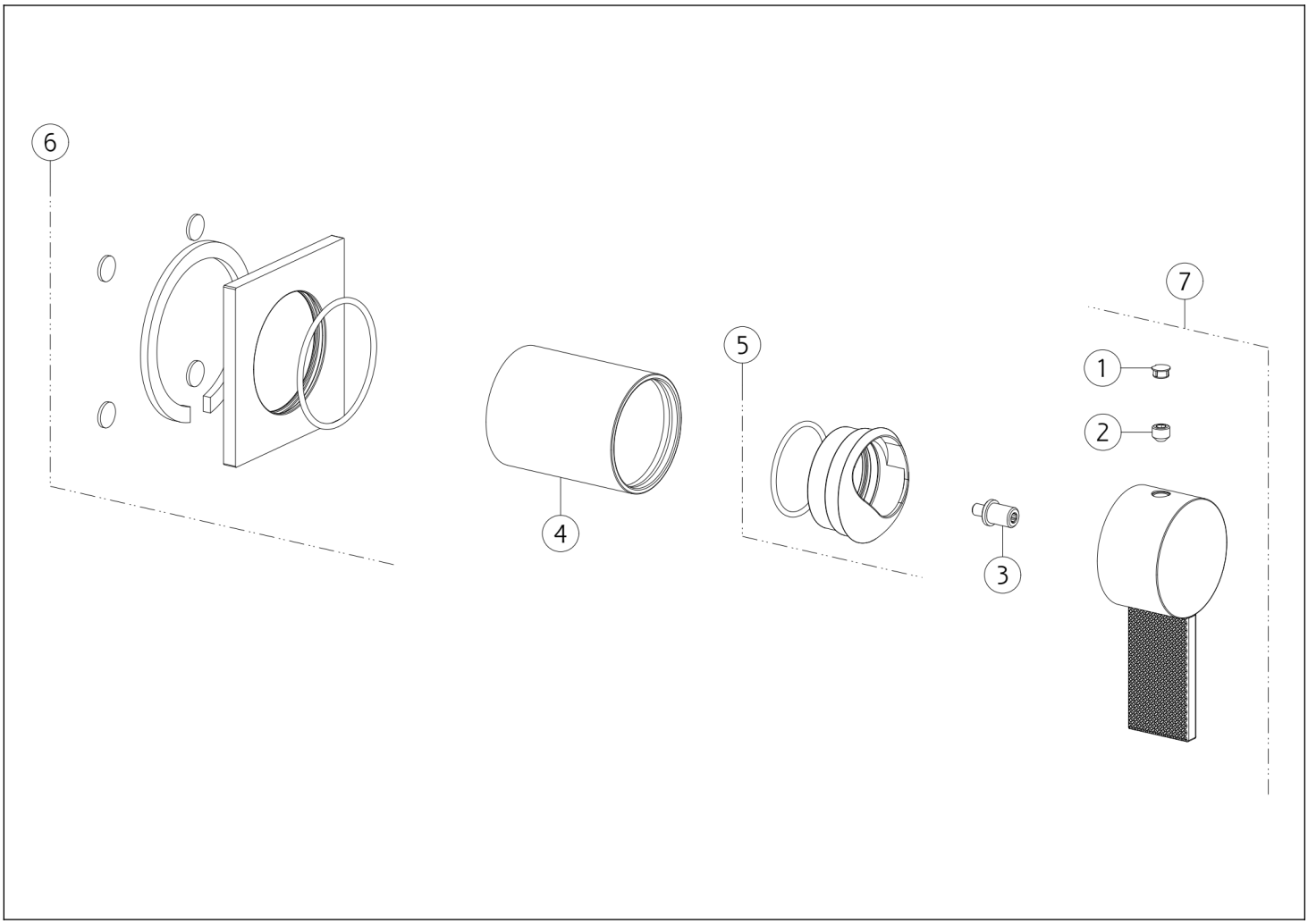

N°	Código	Descripción
1	SP00002	TAPA DE TORNILLO
2	SP02942	TORNILLO
3	SP04852	ESPACIADOR
4	SP03248	BUJE DE ACABADO

N°	Código	Descripción
5	SP03274	TUERCA ANULAR DE ACABADO
6	SP04851	CUBRIR
7	SP04857	ASA

Gessi S.p.A. Parco Gessi, 13037 Serravalle Sesia (Vercelli) Italia Tel. +39 0163 454111 Fax. +39 0163 453150 - www.gessi.com - gessi@gessi.it El presente diseño, de conformidad con la legislación vigente, no puede hacerse público ni reproducirse sin la autorización por escrito de GESSI S.p.A. Copyright GESSI S.p.A.