GESSI

73619

GPF7361900000G000

INVERSO

date de validité
≥ 07/2024



Partie apparente pour mitigeur douche murale 1 sortie. DIAMANTATO.

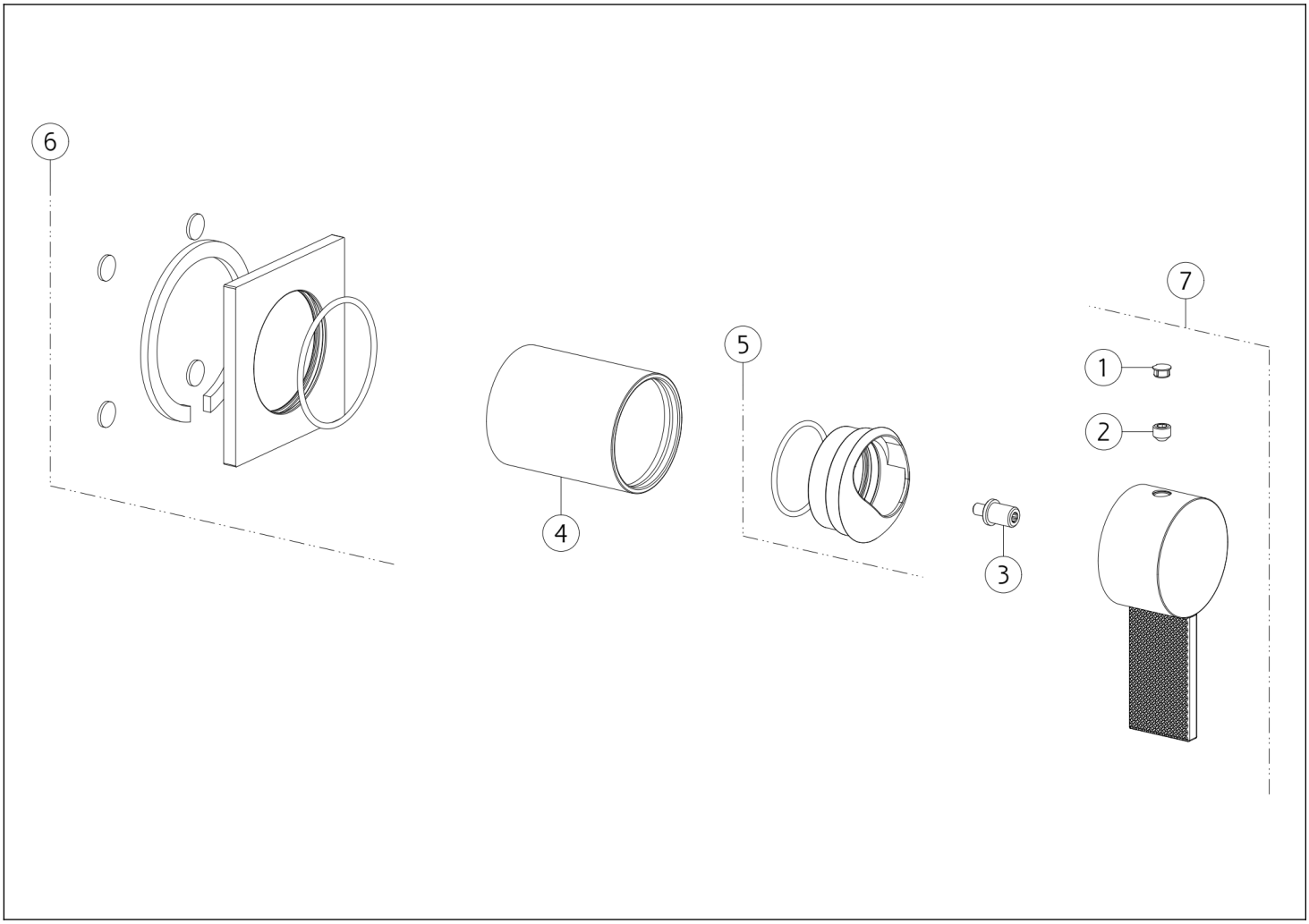

N°	Code	Description
1	SP00002	COUVERCLE DE VIS
2	SP02942	VIS
3	SP04852	ENTRETOISE
4	SP03248	DOUILLE DE FINITION

N°	Code	Description
5	SP03274	BAGUE DE FINITION
6	SP04851	COUVRIR
7	SP04857	MANCHE

 Conformément à la loi, le présent dessin ne peut être rendu public ni reproduit sans l'autorisation écrite de GESSI S.p.A. Copyright GESSI S.p.A.