GESSI

73621

GPF7362100000G000

INVERSO

Gültigkeitsdatum
≥ 06/2026

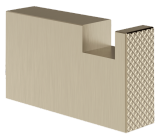

Bademantelhaken zur Wandmontage. Befestigungsschraube oben sichtbar. DIAMANTATO.

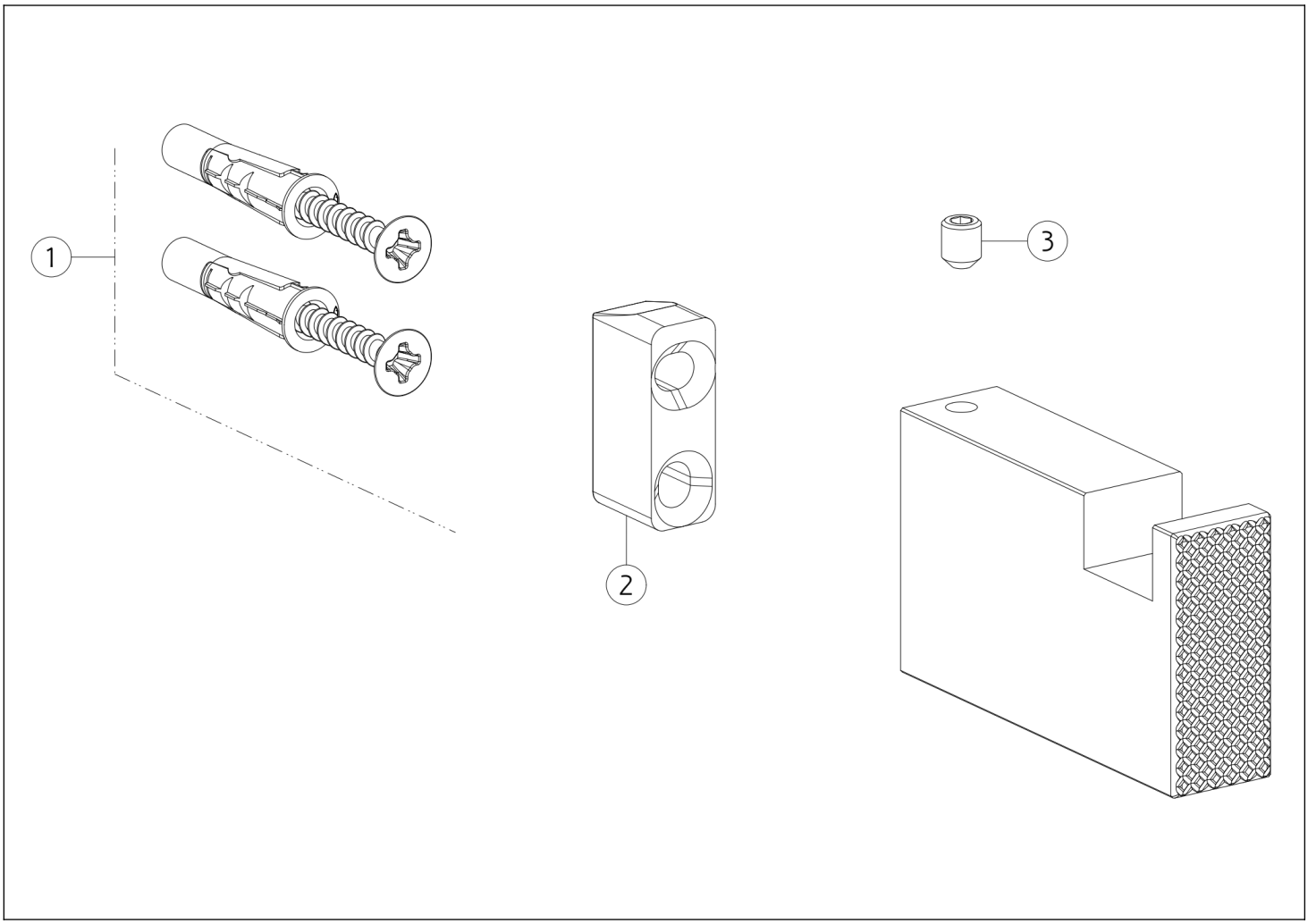

N°	Code	Beschreibung
1	SP00031	BEFESTIGUNGSSATZ
2	SP00822	WANDHALTERUNG

N°	Code	Beschreibung
3	SP00284	SCHRAUBE

Gessi S.p.A. Parco Gessi, 13037 Serravalle Sesia (Vercelli) Italien Tel. +39 0163 454111 Fax. +39 0163 453150 - www.gessi.com - gessi@gessi.it Die vorliegende Zeichnung darf ohne schriftliche Genehmigung der GESSI S.p.A. nicht veröffentlicht oder vervielfältigt werden. Copyright GESSI S.p.A.