GESSI

73636

GPF7363600000G000

INVERSO

fecha de validez
≥ 07/2024



Parte externa para mexclador ducha de pared de 2 vías con desviador y maneral de ducha antical. DIAMANTATO

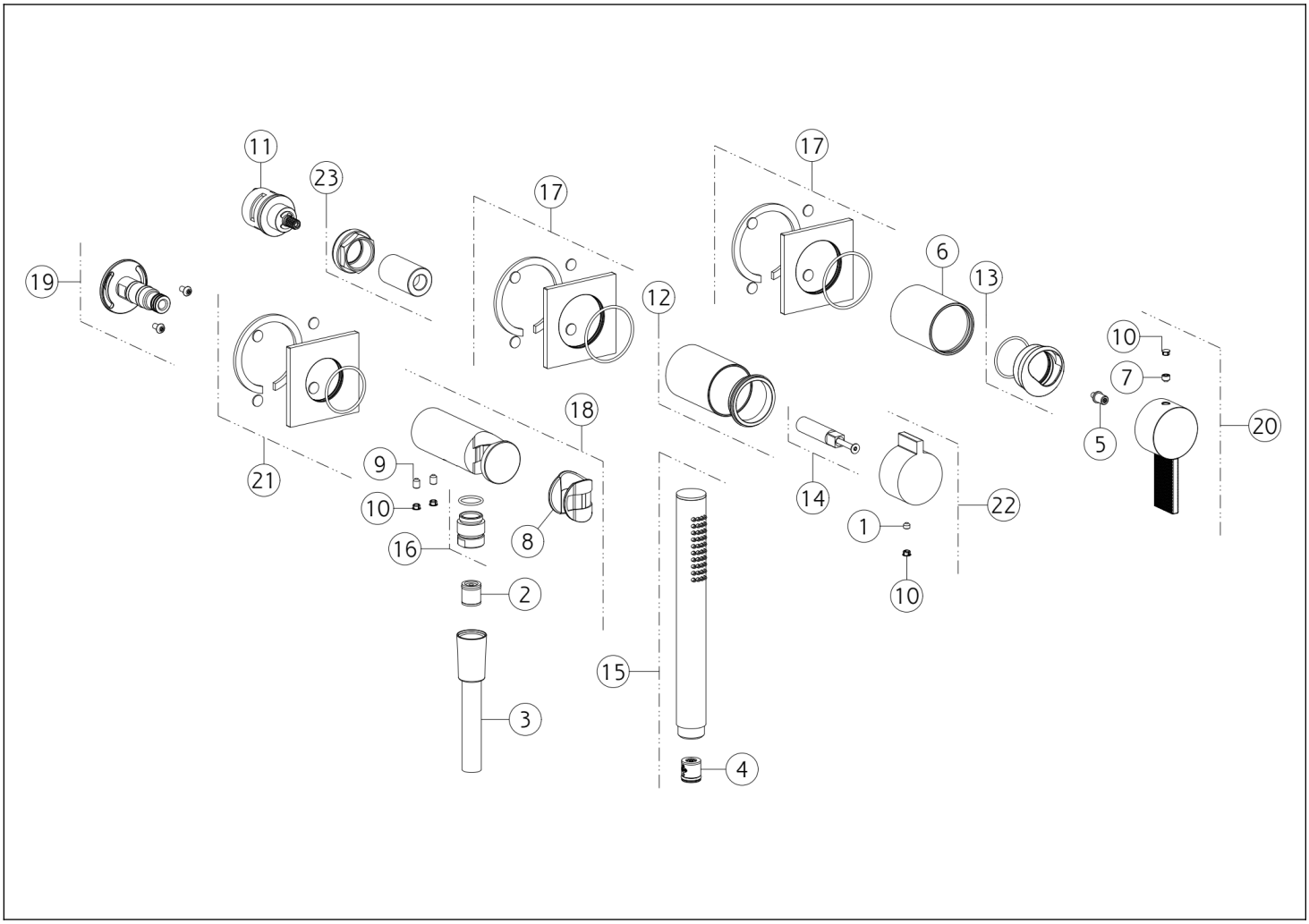

N°	Código	Descripción
1	SP00137	TORNILLO
2	SP00014	VÁLVULA ANTIRRETORNO
3	PF01637	MANGUERA
4	SP01634	REGULADOR DE FLUJO
5	SP04852	ESPACIADOR
6	SP03248	BUJE DE ACABADO
7	SP02942	TORNILLO
8	SP01823	ARBUSTO
9	SP00864	TORNILLO
10	SP00002	TAPA DE TORNILLO
11	SP01758	DESVIADOR
12	SP03277	ARBUSTO

N°	Código	Descripción
13	SP03274	TUERCA ANULAR DE ACABADO
14	SP04103	EXTENSIÓN
15	PF14371	DUCHA DE MANO
16	SP01008	PEZÓN
17	SP04851	CUBRIR
18	SP04856	CONEXIÓN SALIDA DE AGUA CON GANCHO FIJO
19	SP03332	ARTICULACIÓN
20	SP04857	ASA
21	SP04855	CUBRIR
22	SP04853	ASA
23	SP01762	TUERCA ANULAR DE FIJACIÓN

Gessi S.p.A. Parco Gessi, 13037 Serravalle Sesia (Vercelli) Italia Tel. +39 0163 454111 Fax. +39 0163 453150 - www.gessi.com - gessi@gessi.it El presente diseño, de conformidad con la legislación vigente, no puede hacerse público ni reproducirse sin la autorización por escrito de GESSI S.p.A. Copyright GESSI S.p.A.