GESSI

73636

GPF7363600000G000

INVERSO

data di validità
≥ 07/2024



Parte esterna miscelatore doccia a parete 2 vie con deviatore e doccetta anticalcare. DIAMANTATO.

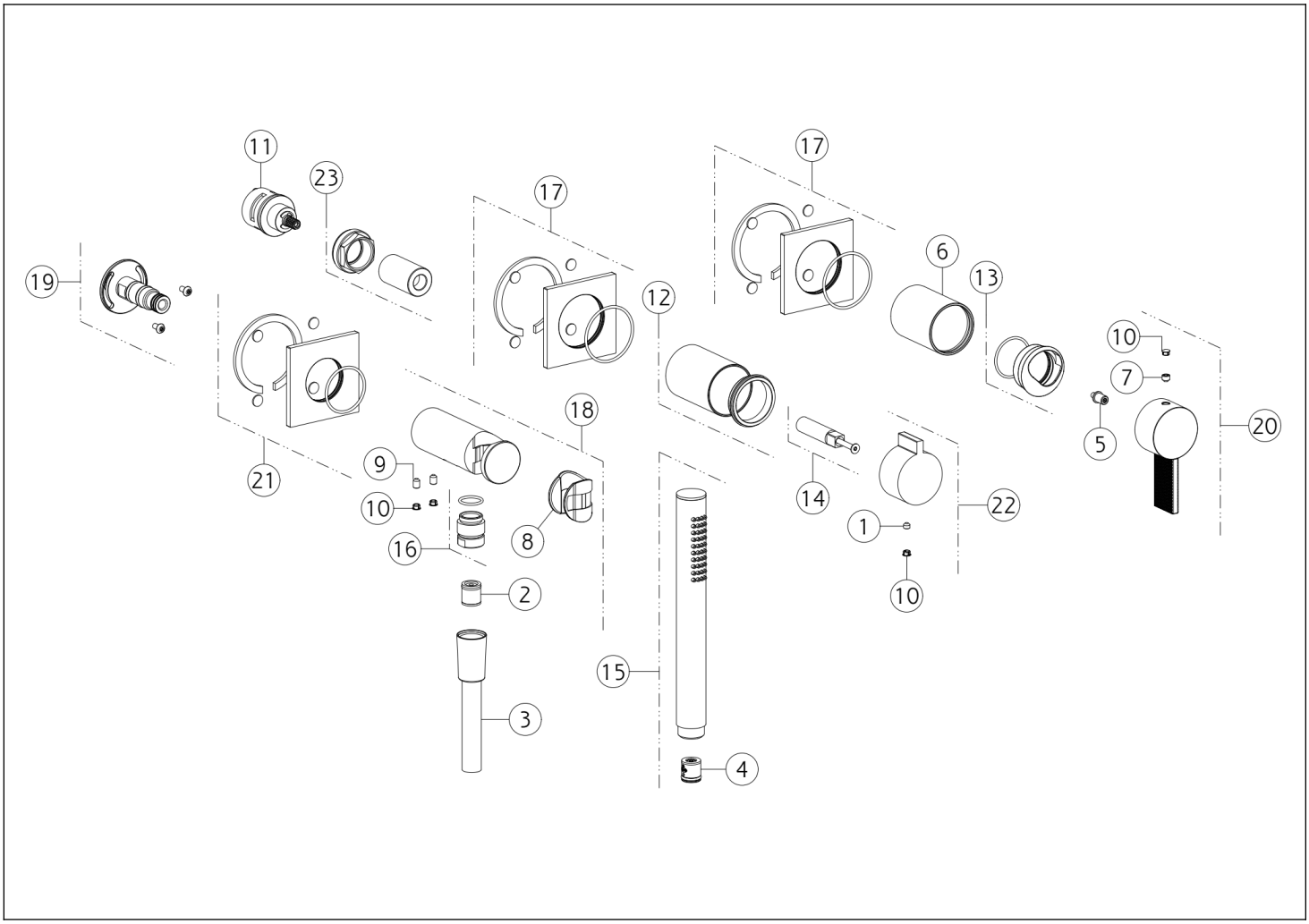

N°	Codice	Descrizione
1	SP00137	GRANO
2	SP00014	VALVOLA DI NON RITORNO
3	PF01637	FLESSIBILE
4	SP01634	VALVOLA LIMITATRICE DI PORTATA
5	SP04852	DISTANZIALE
6	SP03248	BOCCOLA IN FINITURA
7	SP02942	GRANO
8	SP01823	BOCCOLA
9	SP00864	GRANO
10	SP00002	TAPPINO COPRI GRANO
11	SP01758	DEVIATORE
12	SP03277	BOCCOLA

N°	Codice	Descrizione
13	SP03274	COPRIGHIERA
14	SP04103	PROLUNGA
15	PF14371	DOCCETTA
16	SP01008	RACCORDO
17	SP04851	ROSONE
18	SP04856	PRESA ACQUA CON SUPPORTO DOCCETTA FISSO
19	SP03332	INNESTO
20	SP04857	MANIGLIA
21	SP04855	ROSONE
22	SP04853	MANIGLIA
23	SP01762	GHIERA SERRAGGIO CARTUCCIA

Gessi S.p.A. Parco Gessi, 13037 Serravalle Sesia (Vercelli) Italia Tel.+39 0163 454111 Fax.+39 0163 453150 - www.gessi.com - gessi@gessi.it Il presente disegno a termine di legge non puo' essere reso pubblico o riprodotto senza l'autorizzazione scritta della GESSI S.p.A. copyright GESSI S.p.A.