GESSI

73655

GPF7365500000G000

INVERSO

Gültigkeitsdatum
≥ 07/2024



Waschtisch-Einhebelmischer mittlere Version mit Auslauf, Schaftventil Stop&Go oder Permanent-Ablaufventil, Unterteil aus anthrazit farbenden Kunststoff. 3/8 Anschluss. Ausladung 199mm, Höhe 251mm. DIAMANTATO.

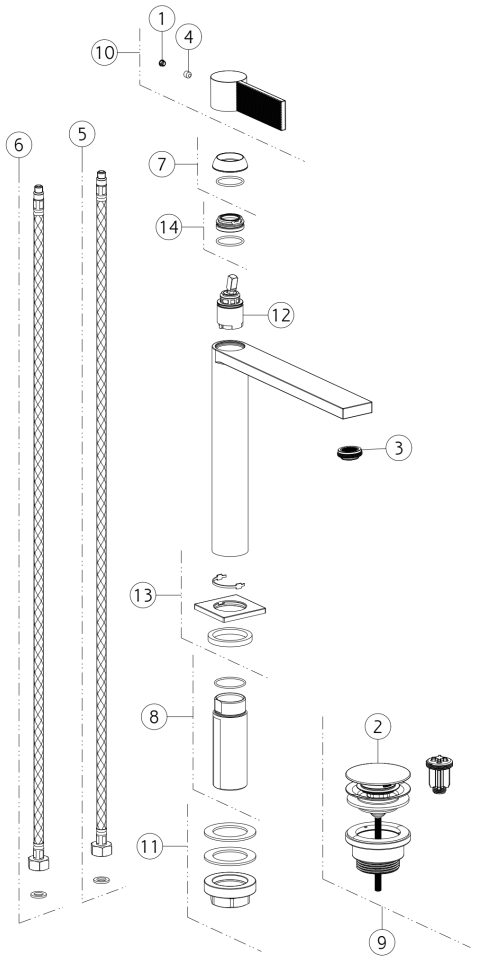

N°	Code	Beschreibung
1	SP00002	SCHRAUBENABDECKUNG
2	SP00772	STECKER
3	SP00923	KOMPLETTER BELÜFTER
4	SP00153	SCHRAUBE
5	SP01286	BLU ZULAUFSCHLAUCH
6	SP01287	ROTER ZULAUFSCHLAUCH
7	SP04804	FERTIGSTELLUNG RINGMUTTER

N°	Code	Beschreibung
8	SP02372	SCHENKEL
9	PF01421	BASIN-ABFÄLLE
10	SP04807	GRIFF
11	SP02370	BEFESTIGUNGSSATZ
12	SP01442	PATRONE
13	SP04805	BASIS
14	SP01278	BEFESTIGUNGSRINGMUTTER

Gessi S.p.A. Parco Gessi, 13037 Serravalle Sesia (Vercelli) Italien Tel. +39 0163 454111 Fax. +39 0163 453150 - www.gessi.com - gessi@gessi.it Die vorliegende Zeichnung darf ohne schriftliche Genehmigung der GESSI S.p.A. nicht veröffentlicht oder vervielfältigt werden. Copyright GESSI S.p.A.