GESSI

73655

GPF7365500000G000

INVERSO

fecha de validez
≥ 07/2024



Mezclador de lavabo mediano con vaciador Stop&Go y flexibles de acoplamiento. DIAMANTATO

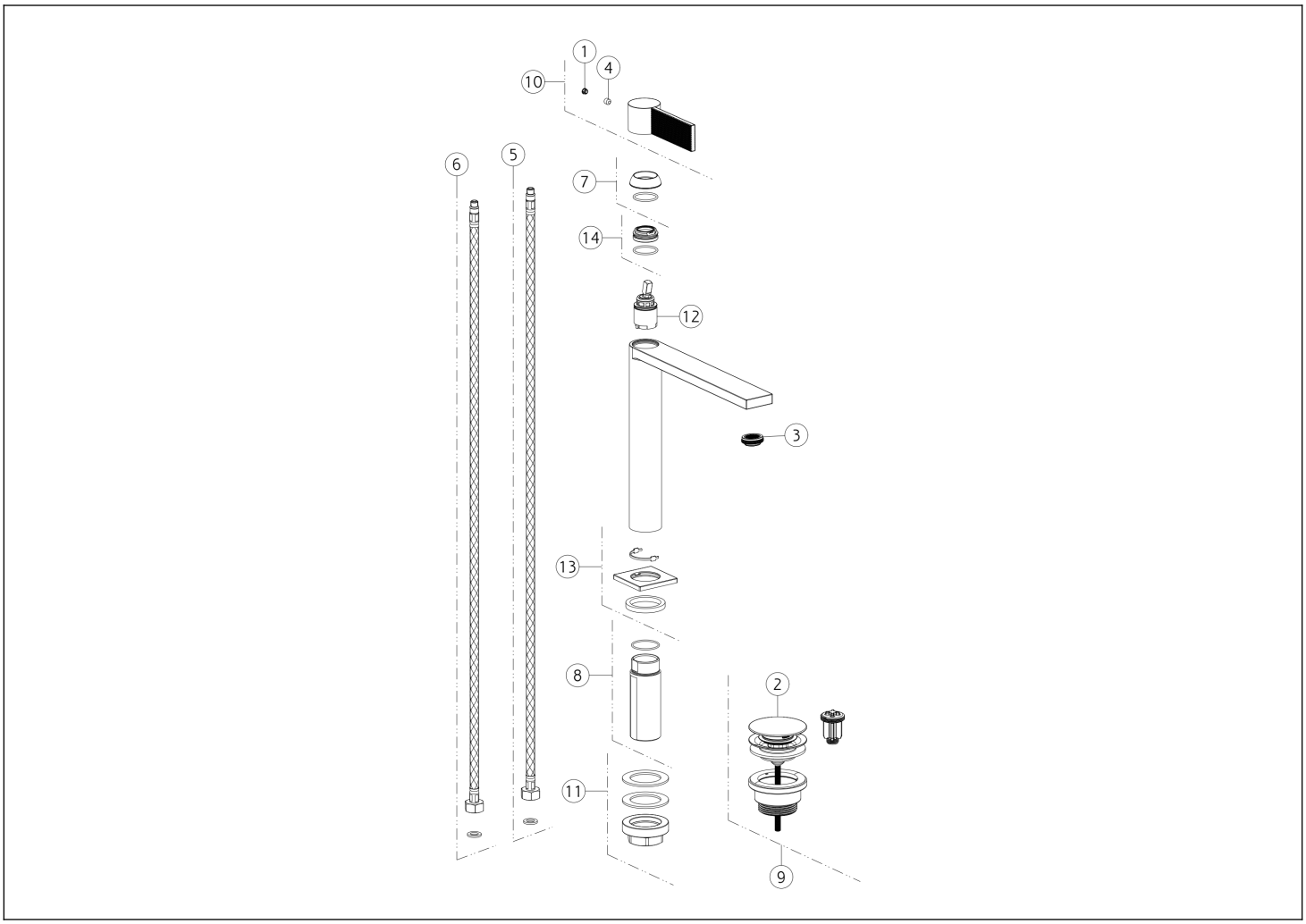

N°	Código	Descripción
1	SP00002	TAPA DE TORNILLO
2	SP00772	TAPÓN
3	SP00923	AIREADOR COMPLETO
4	SP00153	TORNILLO
5	SP01286	MANGUERA DE SUMINISTRO BLU
6	SP01287	MANGUERA DE SUMINISTRO ROJA
7	SP04804	TUERCA ANULAR DE ACABADO

N°	Código	Descripción
8	SP02372	PIERNA
9	PF01421	RESIDUOS DE CUENCA
10	SP04807	ASA
11	SP02370	SET DE FIJACIÓN
12	SP01442	CARTUCHO
13	SP04805	BASE
14	SP01278	TUERCA ANULAR DE FIJACIÓN

Gessi S.p.A. Parco Gessi, 13037 Serravalle Sesia (Vercelli) Italia Tel. +39 0163 454111 Fax. +39 0163 453150 - www.gessi.com - gessi@gessi.it El presente diseño, de conformidad con la legislación vigente, no puede hacerse público ni reproducirse sin la autorización por escrito de GESSI S.p.A. Copyright GESSI S.p.A.