GESSI

73655

GPF7365500000G000

INVERSO

date de validité
≥ 07/2024



Mitigeur lavabo moyen, avec bonde "Stop&Go" et flexibles de raccordement. DIAMANTATO.

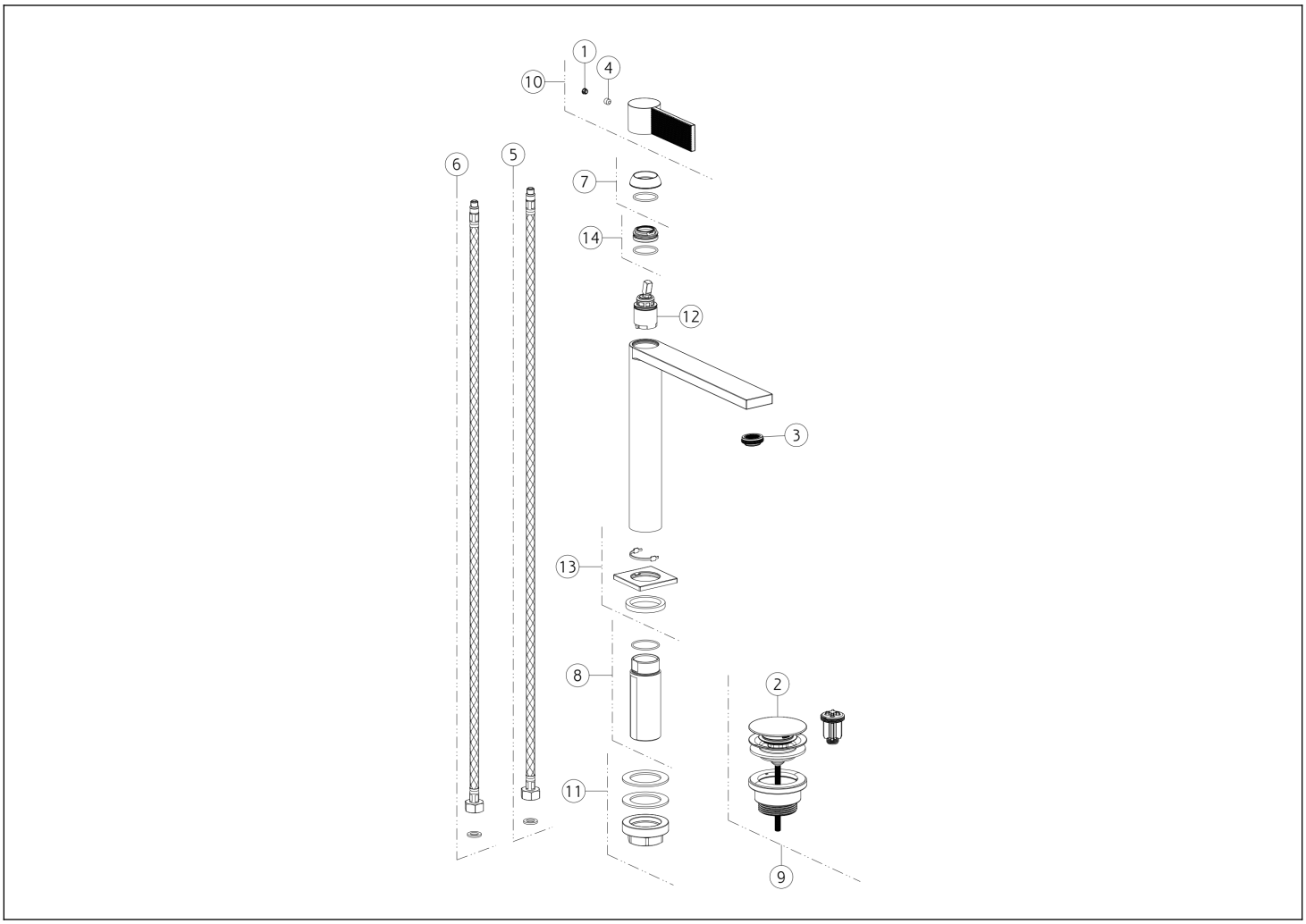

N°	Code	Description
1	SP00002	COUVERCLE DE VIS
2	SP00772	BOUCHON
3	SP00923	AÉRATEUR COMPLET
4	SP00153	VIS
5	SP01286	TUYAU D'ALIMENTATION BLU
6	SP01287	TUYAU D'ALIMENTATION ROUGE
7	SP04804	BAGUE DE FINITION

N°	Code	Description
8	SP02372	TIGE
9	PF01421	DÉCHETS DE BASSIN
10	SP04807	MANCHE
11	SP02370	KIT DE FIXATION
12	SP01442	CARTOUCHE
13	SP04805	BASE
14	SP01278	BAGUE DE FIXATION

Gessi S.p.A. Parco Gessi, 13037 Serravalle Sesia (Vercelli) Italie Tél. +39 0163 454111 Fax. +39 0163 453150 - www.gessi.com - gessi@gessi.it Conformément à la loi, le présent dessin ne peut être rendu public ni reproduit sans l'autorisation écrite de GESSI S.p.A. Copyright GESSI S.p.A.