GESSI

73688

GPF7368800000G000

INVERSO

fecha de validez
≥ 07/2024



Partes externas para mezclador de lavabo de pared. DIAMANTATO

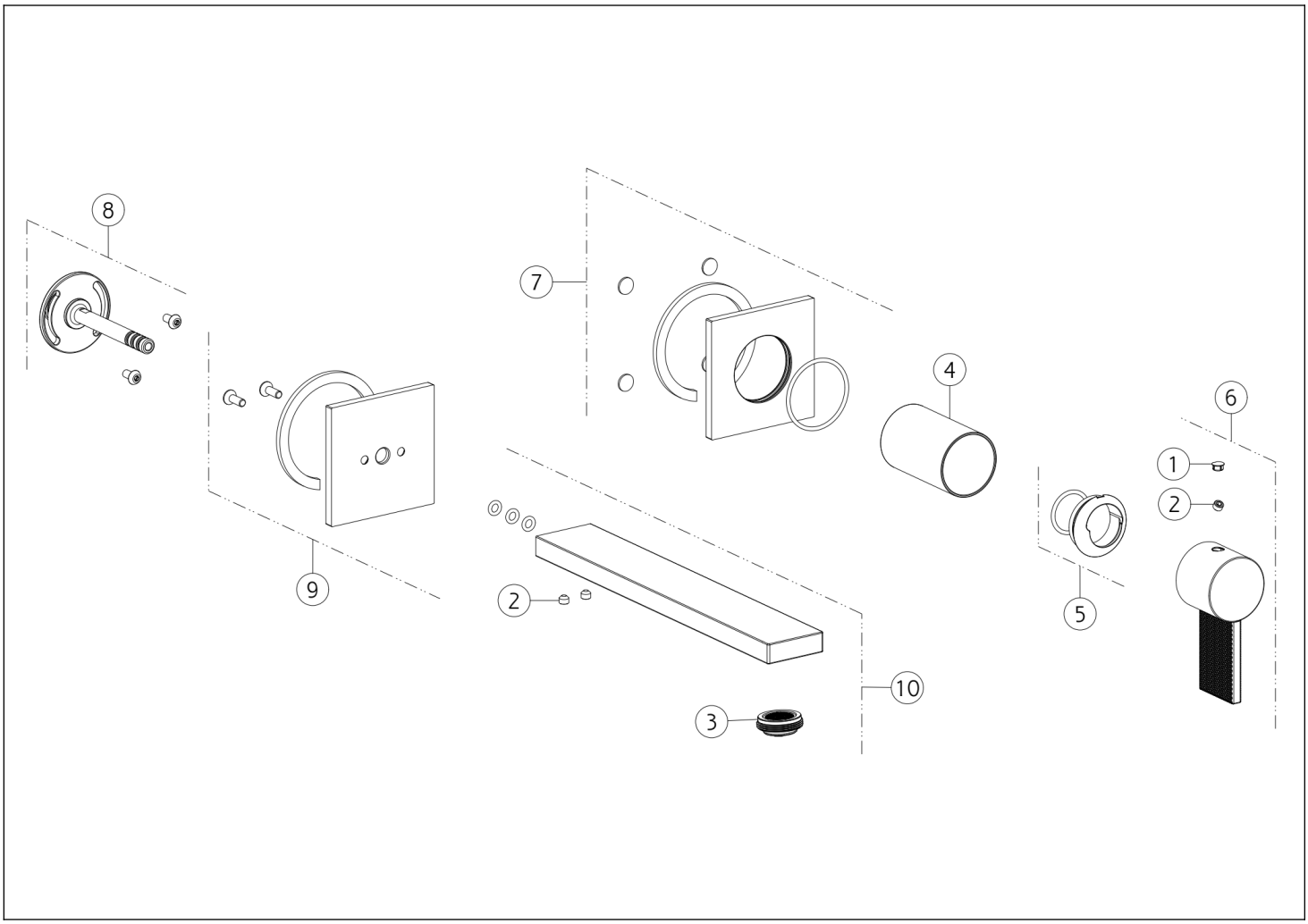

N°	Código	Descripción
1	SP00002	TAPA DE TORNILLO
2	SP00137	TORNILLO
3	SP00923	AIREADOR COMPLETO
4	SP03269	BUJE DE ACABADO
5	SP02573	TUERCA ANULAR DE ACABADO

N°	Código	Descripción
6	SP04821	ASA
7	SP04817	CUBRIR
8	SP04818	ARTICULACIÓN
9	SP04819	CUBRIR
10	SP04820	CHORREAR

Gessi S.p.A. Parco Gessi, 13037 Serravalle Sesia (Vercelli) Italia Tel. +39 0163 454111 Fax. +39 0163 453150 - www.gessi.com - gessi@gessi.it El presente diseño, de conformidad con la legislación vigente, no puede hacerse público ni reproducirse sin la autorización por escrito de GESSI S.p.A. Copyright GESSI S.p.A.