GESSI

73688

GPF7368800000G000

INVERSO

data di validità
≥ 07/2024



Parte esterna miscelatore lavabo a parete. DIAMANTATO.

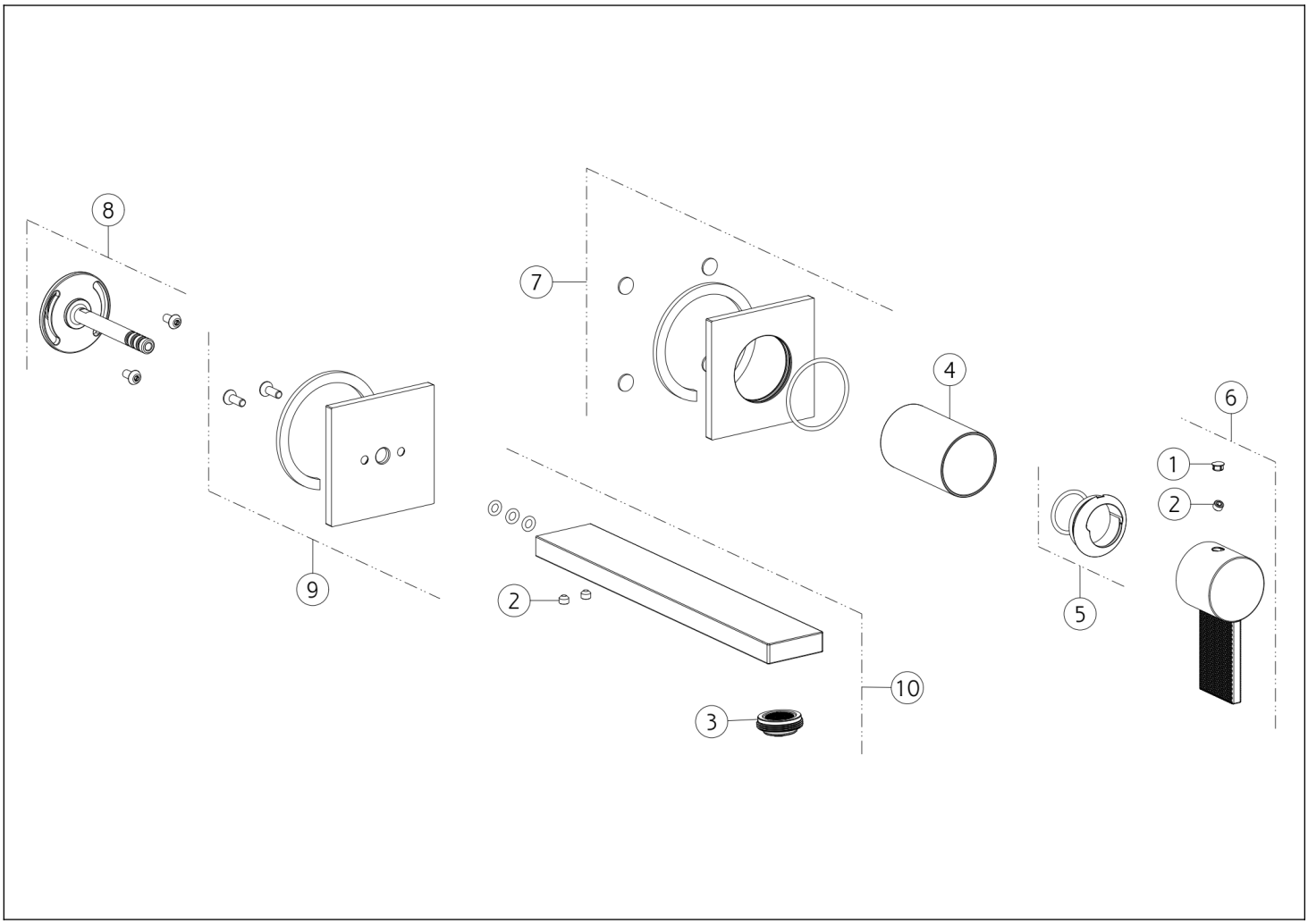

N°	Codice	Descrizione
1	SP00002	TAPPINO COPRI GRANO
2	SP00137	GRANO
3	SP00923	AERATORE COMPLETO
4	SP03269	BOCCOLA IN FINITURA
5	SP02573	COPRIGHIERA

N°	Codice	Descrizione
6	SP04821	MANIGLIA
7	SP04817	ROSONE
8	SP04818	INNESTO
9	SP04819	ROSONE
10	SP04820	BOCCA

Gessi S.p.A. Parco Gessi, 13037 Serravalle Sesia (Vercelli) Italia Tel.+39 0163 454111 Fax.+39 0163 453150 - www.gessi.com - gessi@gessi.it Il presente disegno a termine di legge non puo' essere reso pubblico o riprodotto senza l'autorizzazione scritta della GESSI S.p.A. copyright GESSI S.p.A.