GESSI

75002

GPF7500200000G000

INCASTRI

Gültigkeitsdatum
≥ 06/2026



Waschtisch-Einhebelmischer mit Auslauf, ohne Ablaufgarnitur. 3/8 Anschluss. Tischmontage. Ausladung 127mm.

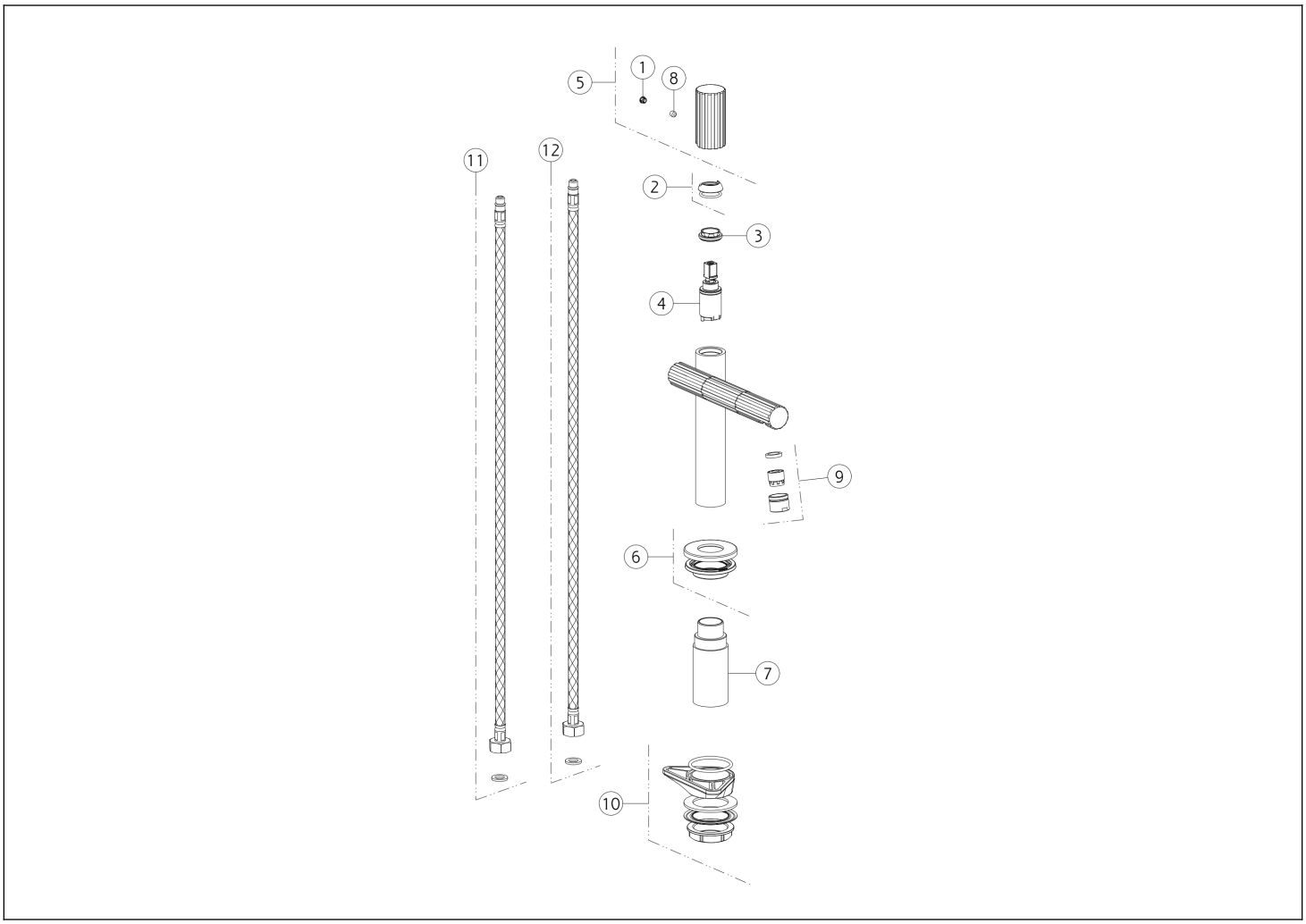

N°	Code	Beschreibung
1	SP00002	SCHRAUBENABDECKUNG
2	SP05400	FERTIGSTELLUNG RINGMUTTER
3	SP05438	BEFESTIGUNGSRINGMUTTER
4	SP05439	PATRONE
5	SP05440	GRIFF
6	SP05441	BASIS

N°	Code	Beschreibung
7	SP05442	SCHENKEL
8	SP00610	SCHRAUBE
9	SP03672	KOMPLETTER BELÜFTER
10	SP01250	BEFESTIGUNGSSATZ
11	SP01590	ROTER ZULAUFSCHLAUCH
12	SP01591	BLU ZULAUFSCHLAUCH

Gessi S.p.A. Parco Gessi, 13037 Serravalle Sesia (Vercelli) Italien Tel. +39 0163 454111 Fax. +39 0163 453150 - www.gessi.com - gessi@gessi.it Die vorliegende Zeichnung darf ohne schriftliche Genehmigung der GESSI S.p.A. nicht veröffentlicht oder vervielfältigt werden. Copyright GESSI S.p.A.