GESSI

75014

GPF7501400000G000

INCASTRI

Gültigkeitsdatum
≥ 04/2026



3-Loch-Waschtischarmatur mit Auslauf, ohne Ablaufgarnitur, für Unterbau-Waschbecken geeignet. 3/8 Anschluss. Tischmontage. Ausladung 127mm.

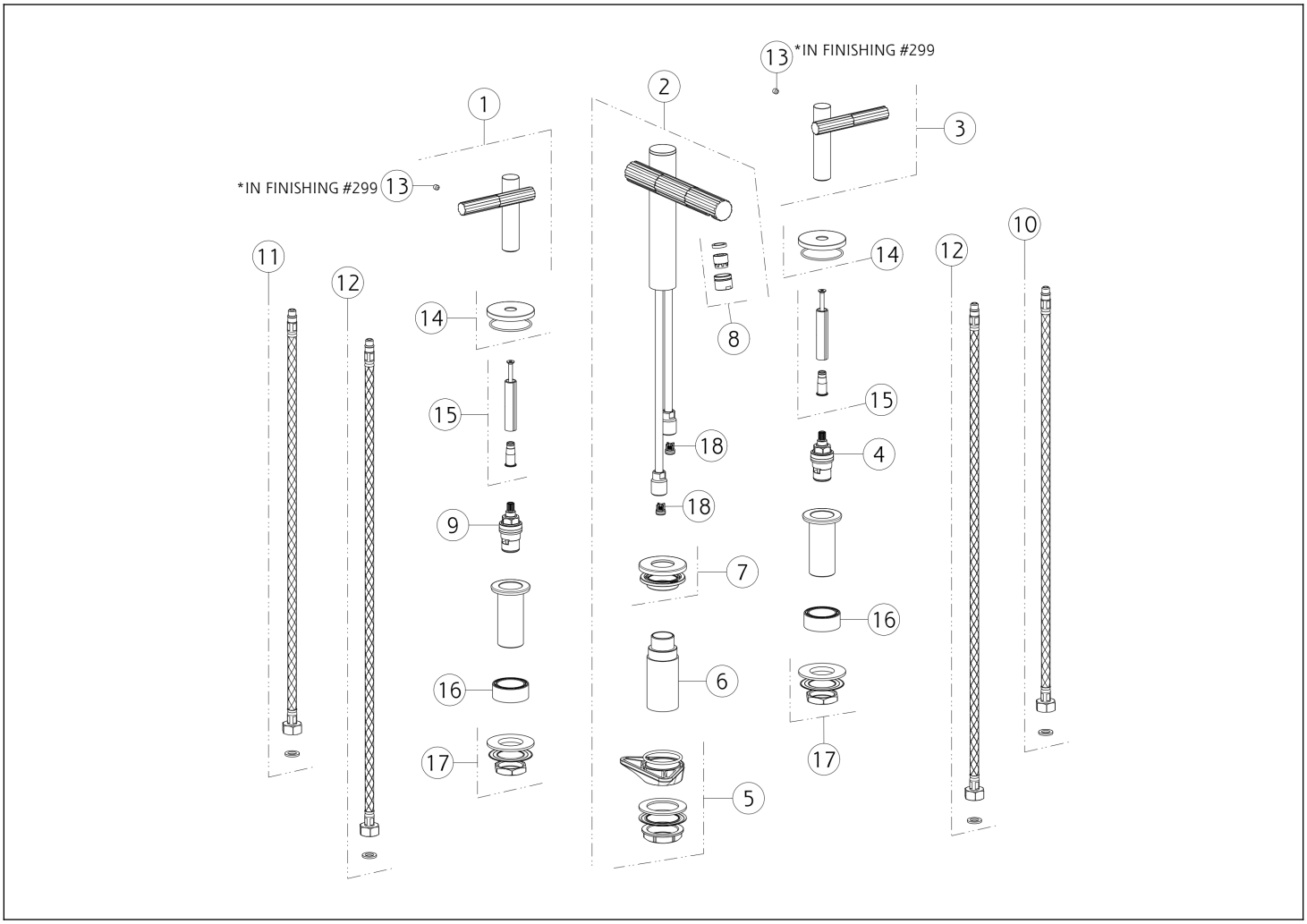

N°	Code	Beschreibung
1	SP05497	GRIFF LINKS
2	SP05498	AUSLAUF KOMPLETT
3	SP05496	GRIFF RECHTS
4	SP00590	OBERTEIL
5	SP01250	BEFESTIGUNGSSET
6	SP05442	GEWINDESCHAFT
7	SP05494	ARMATUR-SOCKEL
8	SP05450	LUFTSPRUDLER
9	SP00129	OBERTEIL

N°	Code	Beschreibung
10	SP01284	FLEX-SCHLAUCH BLAU
11	SP01285	FLEX-SCHLAUCH ROT
12	SP02916	BRAUSESCHLAUCH
13	SP00610	MADENSCHRAUBE
14	SP05495	ROSETTE
15	SP05493	GRIFFADAPTER
16	SP04595	DISTANZRING
17	SP01222	BEFESTIGUNGSSET
18	SP00433	RÜCKFLUSSVERHINDERER

Gessi S.p.A. Parco Gessi, 13037 Serravalle Sesia (Vercelli) Italien Tel. +39 0163 454111 Fax. +39 0163 453150 - www.gessi.com - gessi@gessi.it Die vorliegende Zeichnung darf ohne schriftliche Genehmigung der GESSI S.p.A. nicht veröffentlicht oder vervielfältigt werden. Copyright GESSI S.p.A.