GESSI

75028

GPF7502800000G000

INCASTRI

fecha de validez
≥ 03/2026



Parte externa mexlcador de bañera de suelo con maneral de ducha antical y desviador automático.

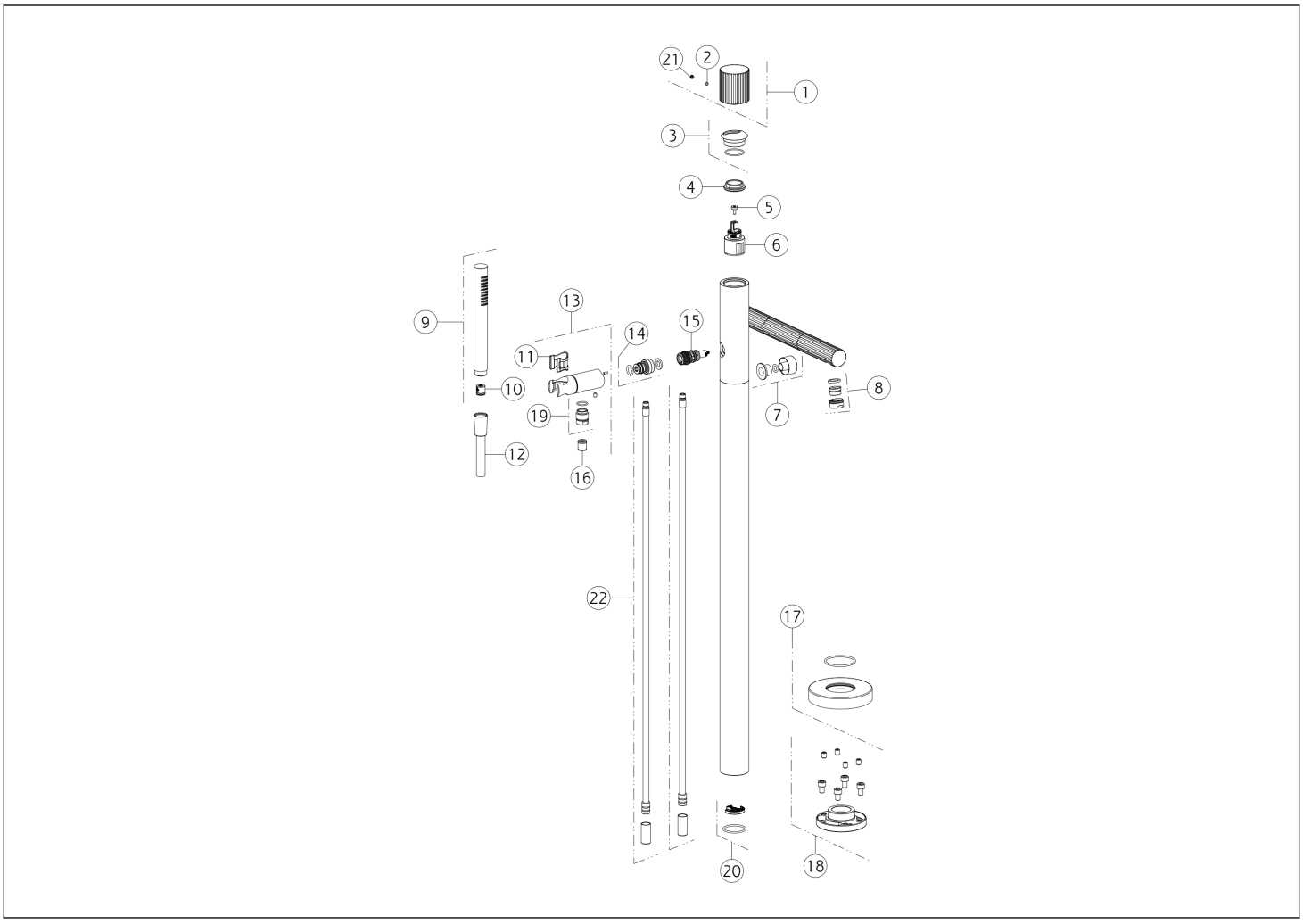

N°	Código	Descripción
1	SP05504	ASA
2	SP00137	TORNILLO
3	SP04111	TUERCA ANULAR DE ACABADO
4	SP01731	TUERCA ANULAR DE FIJACIÓN
5	SP04110	ESPACIADOR
6	SP01605	CARTUCHO
7	SP04801	PERILLA
8	SP05452	AIREADOR COMPLETO
9	SP00511	DUCHA DE MANO
10	SP01634	REGULADOR DE FLUJO
11	SP01777	ARBUSTO

N°	Código	Descripción
12	SP00139	MANGUERA
13	SP03096	GANCHO FIJO PARA DUCHA DE MANO
14	SP03480	PEZÓN
15	SP01296	DESVIADOR DE TRACCIÓN
16	SP00014	VÁLVULA ANTIRRETORNO
17	SP00081	CUBRIR
18	SP01633	REBORDE
19	SP01008	PEZÓN
20	SP03478	ANILLO
21	SP00002	TAPA DE TORNILLO
22	SP01607	TUBO

Gessi S.p.A. Parco Gessi, 13037 Serravalle Sesia (Vercelli) Italia Tel. +39 0163 454111 Fax. +39 0163 453150 - www.gessi.com - gessi@gessi.it El presente diseño, de conformidad con la legislación vigente, no puede hacerse público ni reproducirse sin la autorización por escrito de GESSI S.p.A. Copyright GESSI S.p.A.