GESSI

75028

GPF7502800000G000

INCASTRI

data di validità
≥ 03/2026



Parte esterna piantana esterno vasca con deviatore e doccetta.

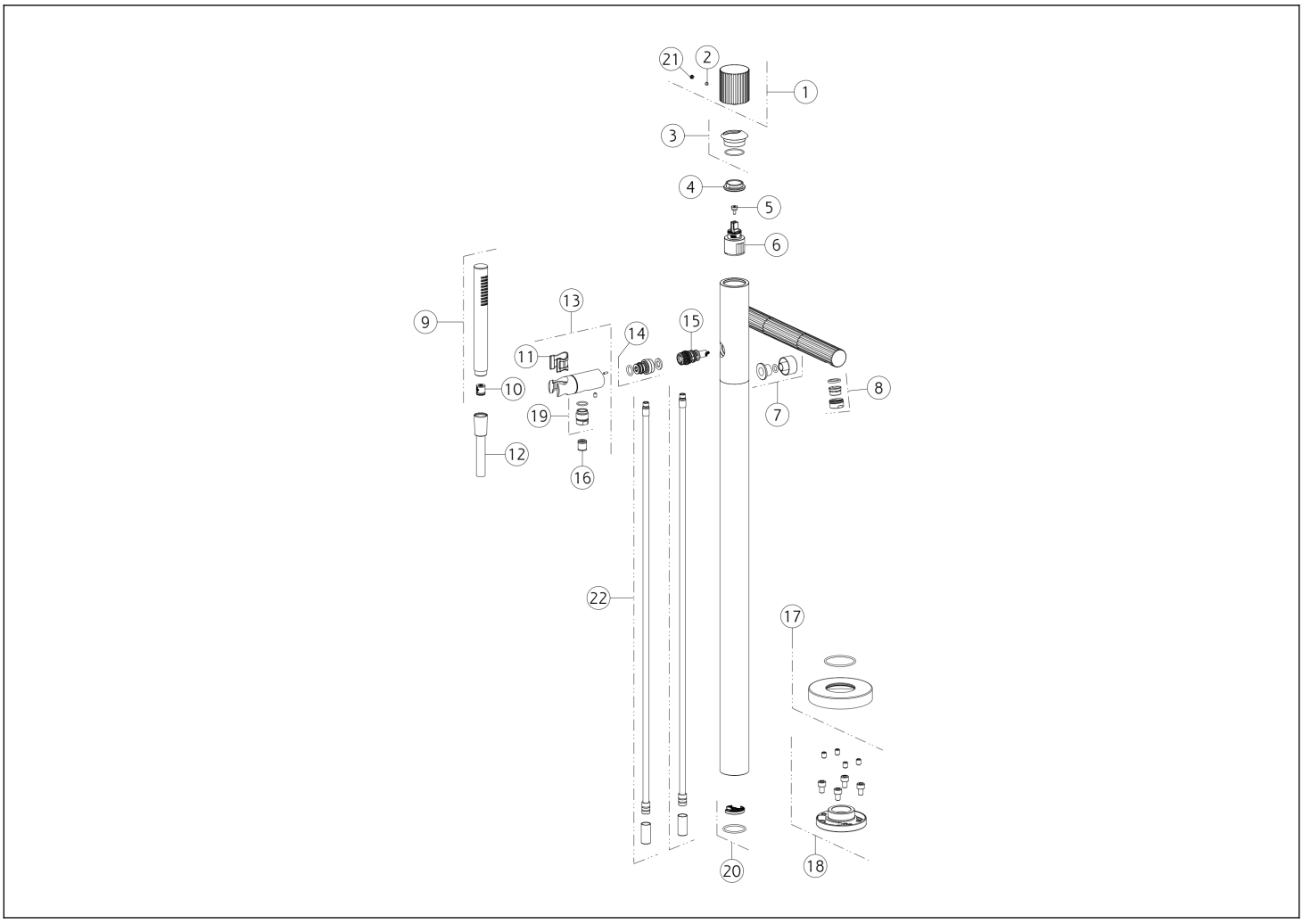

N°	Codice	Descrizione
1	SP05504	MANIGLIA
2	SP00137	GRANO
3	SP04111	COPRIGHIERA
4	SP01731	GHIERA SERRAGGIO CARTUCCIA
5	SP04110	DISTANZIALE
6	SP01605	CARTUCCIA
7	SP04801	POMOLO
8	SP05452	AERATORE COMPLETO
9	SP00511	DOCCETTA
10	SP01634	VALVOLA LIMITATRICE DI PORTATA
11	SP01777	BOCCOLA

N°	Codice	Descrizione
12	SP00139	FLESSIBILE
13	SP03096	SUPPORTO DOCCETTA FISSO
14	SP03480	RACCORDO
15	SP01296	DEVIATORE A TIRARE
16	SP00014	VALVOLA DI NON RITORNO
17	SP00081	ROSONE
18	SP01633	FLANGIA
19	SP01008	RACCORDO
20	SP03478	ANELLO
21	SP00002	TAPPINO COPRI GRANO
22	SP01607	TUBETTO

 Il presente disegno a termine di legge non puo' essere reso pubblico o riprodotto senza l'autorizzazione scritta della GESSI S.p.A. copyright GESSI S.p.A.