GESSI

75036

GPF7503600000G000

INCASTRI

Gültigkeitsdatum
≥ 06/2026



Fertigmontageset für UP-Einhebelmischer Dusche/Wanne inkl. Wandanschlussbogen mit Halterung, eigensicherer Antikalk-Handbrause und Brauseschlauch 1,50m. 2-Wege Umlenkkartusche: Stellung links Handbrause, Stellung rechts freier Ausgang oben, Mittelstellung: beide Verbraucher geöffnet. Nicht eigensicher. OPTIONAL nur eigensicher durch separaten Rohrunterbrecher UPK 54057239 + Sichtteil 54058.

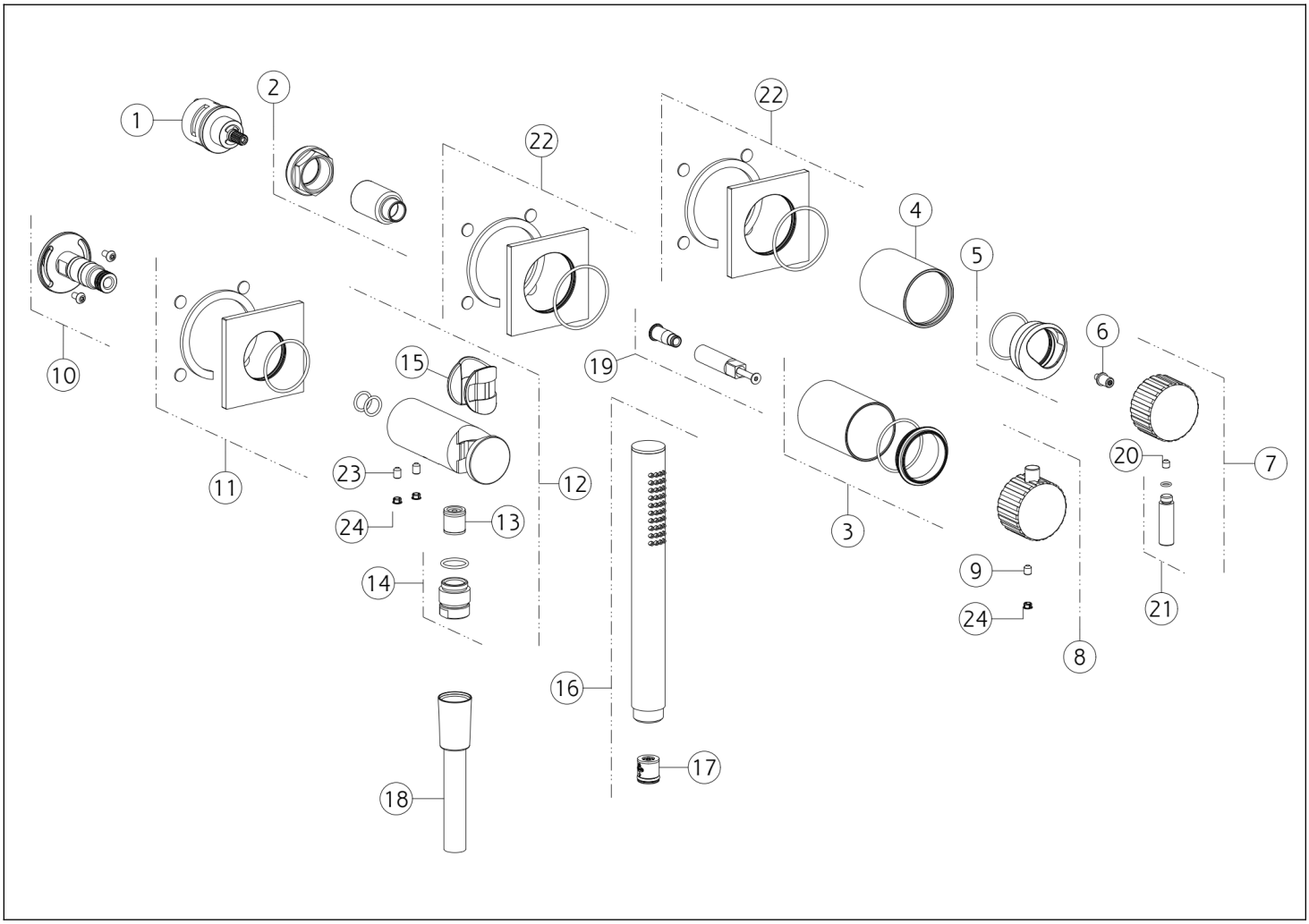

N°	Code	Beschreibung
1	SP01758	UMSTELLUNG
2	SP01762	BEFESTIGUNGSRINGMUTTER
3	SP04105	BUSCH
4	SP03248	FINISHING-BUCHSE
5	SP03274	FERTIGSTELLUNG RINGMUTTER
6	SP04852	ABSTANDHALTER
7	SP05444	GRIFF
8	SP05445	GRIFF
9	SP00284	SCHRAUBE
10	SP03332	GEMEINSAM
11	SP04855	DECKEL
12	SP04856	ANSCHLUSS WASSERAUSLASS MIT FESTEM HAKEN

N°	Code	Beschreibung
13	SP00014	RÜCKSCHLAGVENTIL
14	SP01008	BRUSTWARZE
15	SP01823	BUSCH
16	PF14371	HANDBRAUSE
17	SP01634	STRÖMUNGS-REGULATOR
18	PF01637	SCHLAUCH
19	SP04103	ERWEITERUNG
20	SP00610	SCHRAUBE
21	SP05446	HEBEL
22	SP04851	DECKEL
23	SP00864	SCHRAUBE
24	SP00002	SCHRAUBENABDECKUNG

Gessi S.p.A. Parco Gessi, 13037 Serravalle Sesia (Vercelli) Italien Tel. +39 0163 454111 Fax. +39 0163 453150 - www.gessi.com - gessi@gessi.it Die vorliegende Zeichnung darf ohne schriftliche Genehmigung der GESSI S.p.A. nicht veröffentlicht oder vervielfältigt werden. Copyright GESSI S.p.A.