GESSI

75036

GPF7503600000G000

INCASTRI

date de validité
≥ 06/2026



Partie apparente pour mitigeur douche mural 2 sorties avec inverseur et douchette anticalcaire.

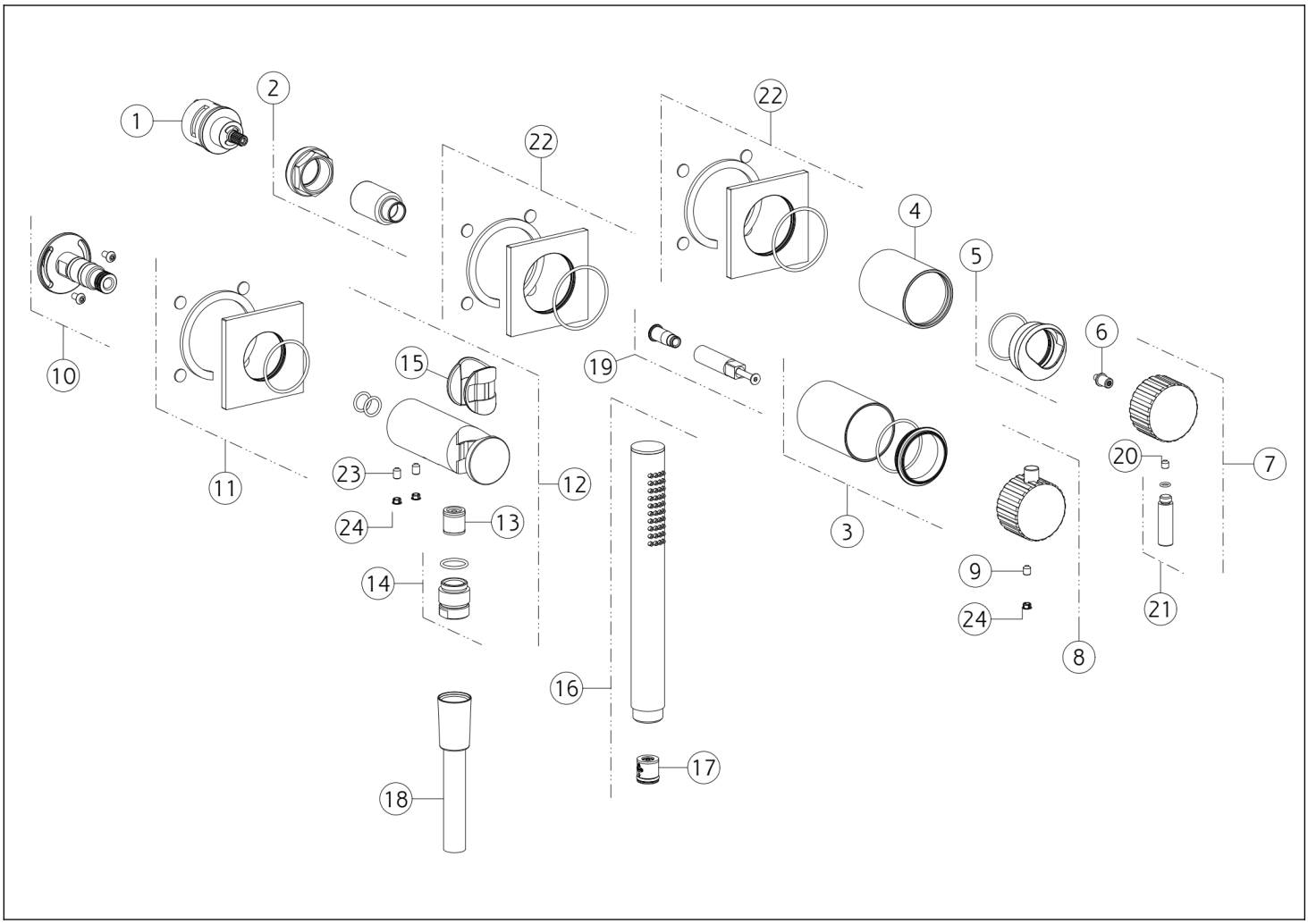

N°	Code	Description
1	SP01758	INVERSEUR
2	SP01762	BAGUE DE FIXATION
3	SP04105	BUISSON
4	SP03248	DOUILLE DE FINITION
5	SP03274	BAGUE DE FINITION
6	SP04852	ENTRETOISE
7	SP05444	MANCHE
8	SP05445	MANCHE
9	SP00284	VIS
10	SP03332	ARTICULATION
11	SP04855	COUVRIR
12	SP04856	RACCORDEMENT SORTIE D'EAU AVEC CROCHET FIXE

N°	Code	Description
13	SP00014	CLAPET ANTI-RETOUR
14	SP01008	MAMELON
15	SP01823	BUISSON
16	PF14371	DOUCHETTE
17	SP01634	RÉGULATEUR DE DÉBIT
18	PF01637	TUYAU
19	SP04103	EXTENSION
20	SP00610	VIS
21	SP05446	LEVIER
22	SP04851	COUVRIR
23	SP00864	VIS
24	SP00002	COUVERCLE DE VIS

Gessi S.p.A. Parco Gessi, 13037 Serravalle Sesia (Vercelli) Italie Tél. +39 0163 454111 Fax. +39 0163 453150 - www.gessi.com - gessi@gessi.it Conformément à la loi, le présent dessin ne peut être rendu public ni reproduit sans l'autorisation écrite de GESSI S.p.A. Copyright GESSI S.p.A.