GESSI

75036

GPF7503600000G000

INCASTRI

data di validità
≥ 06/2026



Parte esterna miscelatore doccia a parete due vie con doccetta.

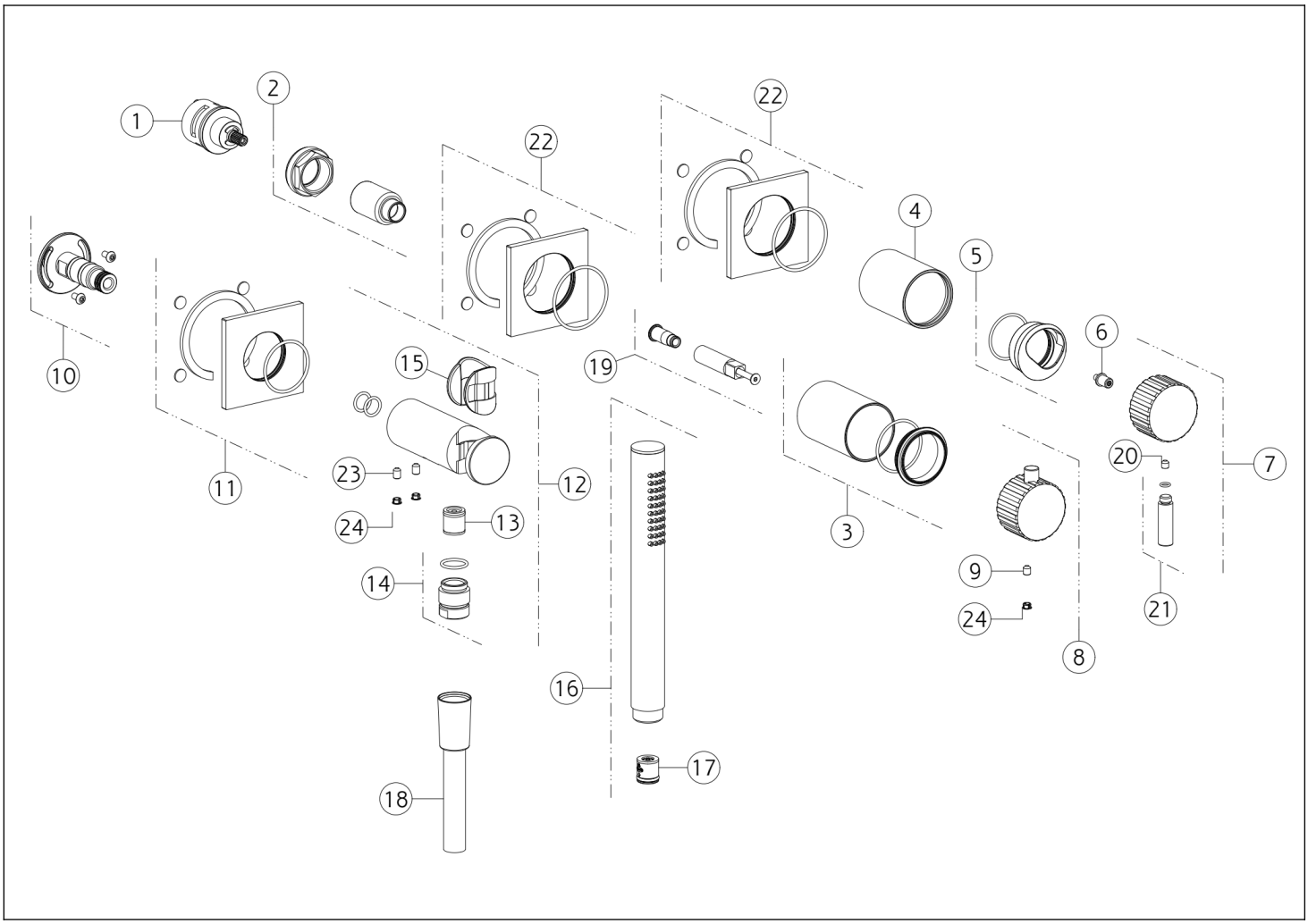

N°	Codice	Descrizione
1	SP01758	DEVIATORE
2	SP01762	GHIERA SERRAGGIO CARTUCCIA
3	SP04105	BOCCOLA
4	SP03248	BOCCOLA IN FINITURA
5	SP03274	COPRIGHIERA
6	SP04852	DISTANZIALE
7	SP05444	MANIGLIA
8	SP05445	MANIGLIA
9	SP00284	GRANO
10	SP03332	INNESTO
11	SP04855	ROSONE
12	SP04856	PRESA ACQUA CON SUPPORTO DOCCETTA FISSO

N°	Codice	Descrizione
13	SP00014	VALVOLA DI NON RITORNO
14	SP01008	RACCORDO
15	SP01823	BOCCOLA
16	PF14371	DOCCETTA
17	SP01634	VALVOLA LIMITATRICE DI PORTATA
18	PF01637	FLESSIBILE
19	SP04103	PROLUNGA
20	SP00610	GRANO
21	SP05446	LEVA
22	SP04851	ROSONE
23	SP00864	GRANO
24	SP00002	TAPPINO COPRI GRANO

Gessi S.p.A. Parco Gessi, 13037 Serravalle Sesia (Vercelli) Italia Tel.+39 0163 454111 Fax.+39 0163 453150 - www.gessi.com - gessi@gessi.it Il presente disegno a termine di legge non puo' essere reso pubblico o riprodotto senza l'autorizzazione scritta della GESSI S.p.A. copyright GESSI S.p.A.