GESSI

75040

GPF7504000000G000

INCASTRI

fecha de validez
≥ 03/2026



Barra deslizante con toma de agua, teleducha antical y flexible de 1,50 m.

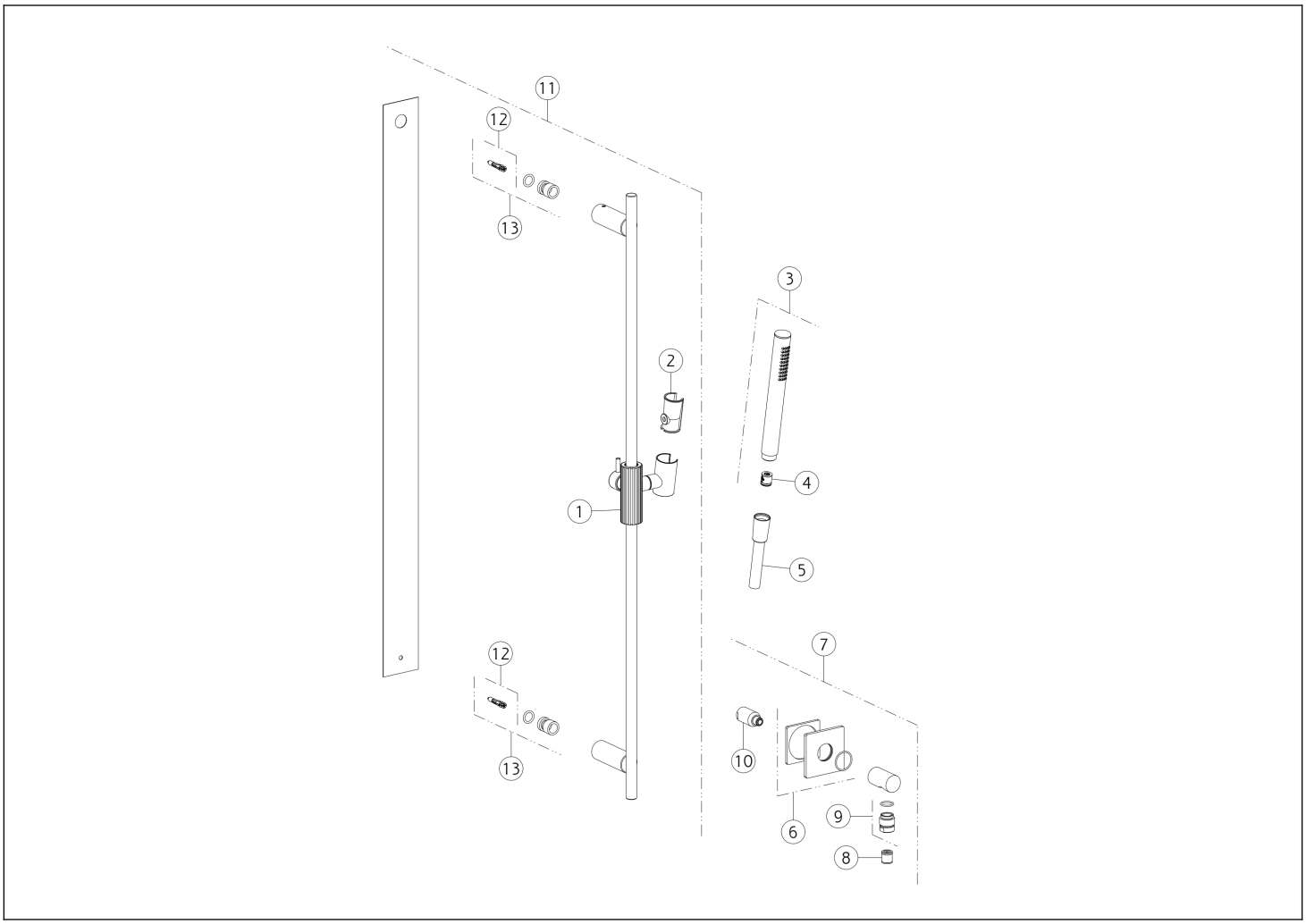

N°	Código	Descripción
1	SP05629	SOPORTE DESLIZANTE
2	SP03468	APOYO
3	PF14371	DUCHA DE MANO
4	SP01634	REGULADOR DE FLUJO
5	PF01637	MANGUERA
6	SP04871	CUBRIR
7	PF73069	CONEXIÓN SALIDA DE AGUA

N°	Código	Descripción
8	SP00014	VÁLVULA ANTIRRETORNO
9	SP01008	PEZÓN
10	SP04472	PEZÓN
11	PF75044	CARRIL DESLIZANTE
12	SP01775	SET DE FIJACIÓN
13	SP01760	SET DE FIJACIÓN

Gessi S.p.A. Parco Gessi, 13037 Serravalle Sesia (Vercelli) Italia Tel. +39 0163 454111 Fax. +39 0163 453150 - www.gessi.com - gessi@gessi.it El presente diseño, de conformidad con la legislación vigente, no puede hacerse público ni reproducirse sin la autorización por escrito de GESSI S.p.A. Copyright GESSI S.p.A.