GESSI

75042

GPF7504200000G000

INCASTRI

Gültigkeitsdatum
≥ 10/2026



Brausestangen-Set 900mm, Schlauch 1,50m und Antikalk-Stab-Handbrause. Eigensichere 1-Strahl-Handbrause aus Metall. 1/2 Anschluss. Wandmontage.

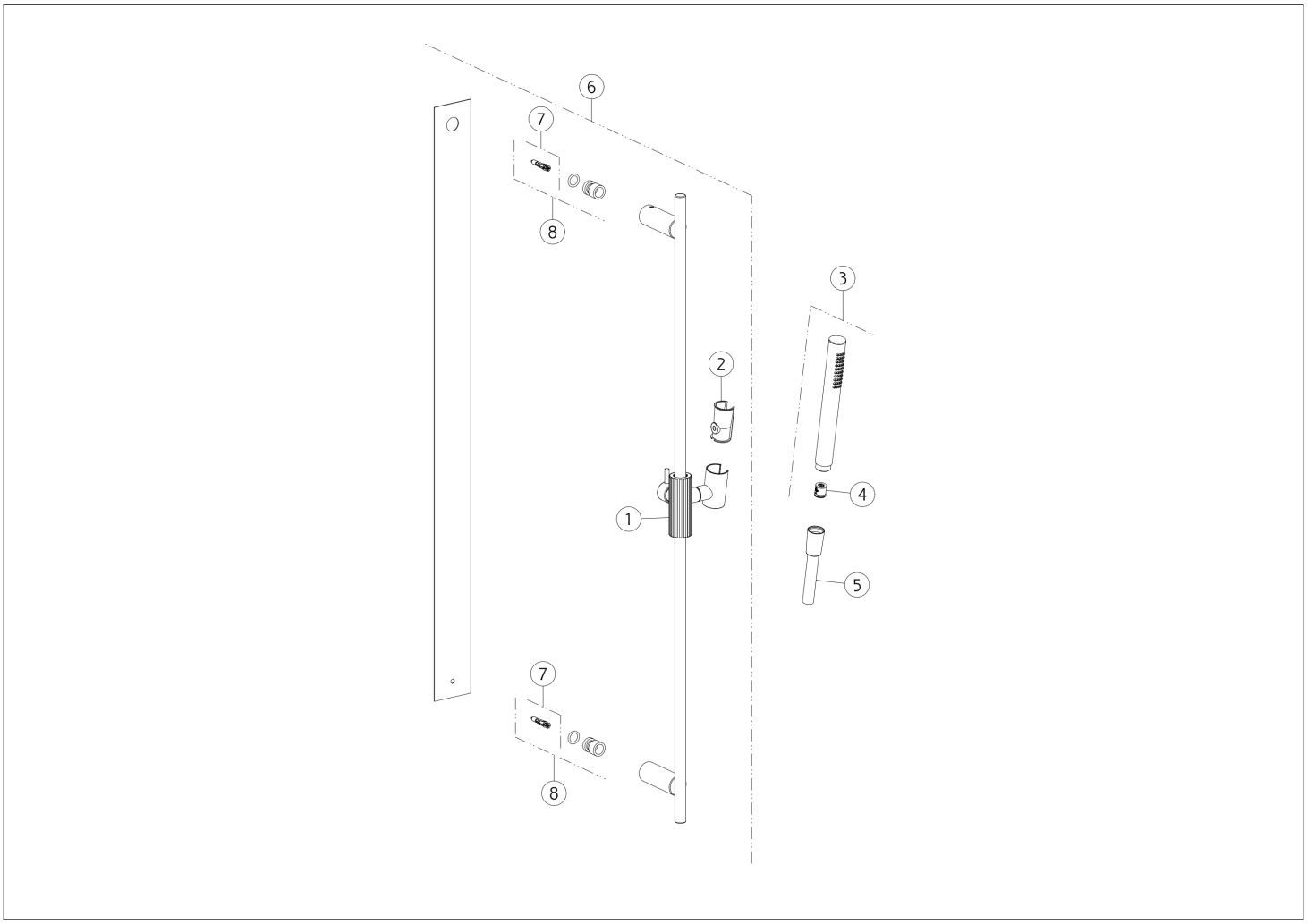

N°	Code	Beschreibung
1	SP05629	GLEITER
2	SP03468	BRAUSEHALTER
3	PF14371	HANDBRAUSE
4	SP01634	WASSERMENGEBEGRENZER

N°	Code	Beschreibung
5	PF01637	BRAUSESCHLAUCH
6	PF75044	BRAUSESTANGE
7	SP01775	BEFESTIGUNGSSET
8	SP01760	BEFESTIGUNGSSET

Gessi S.p.A. Parco Gessi, 13037 Serravalle Sesia (Vercelli) Italien Tel. +39 0163 454111 Fax. +39 0163 453150 - www.gessi.com - gessi@gessi.it Die vorliegende Zeichnung darf ohne schriftliche Genehmigung der GESSI S.p.A. nicht veröffentlicht oder vervielfältigt werden. Copyright GESSI S.p.A.