GESSI

75042

GPF7504200000G000

INCASTRI

date de validité
≥ 10/2026



Barre de douche avec flexibles 1,50 m et sortie murale coudée.

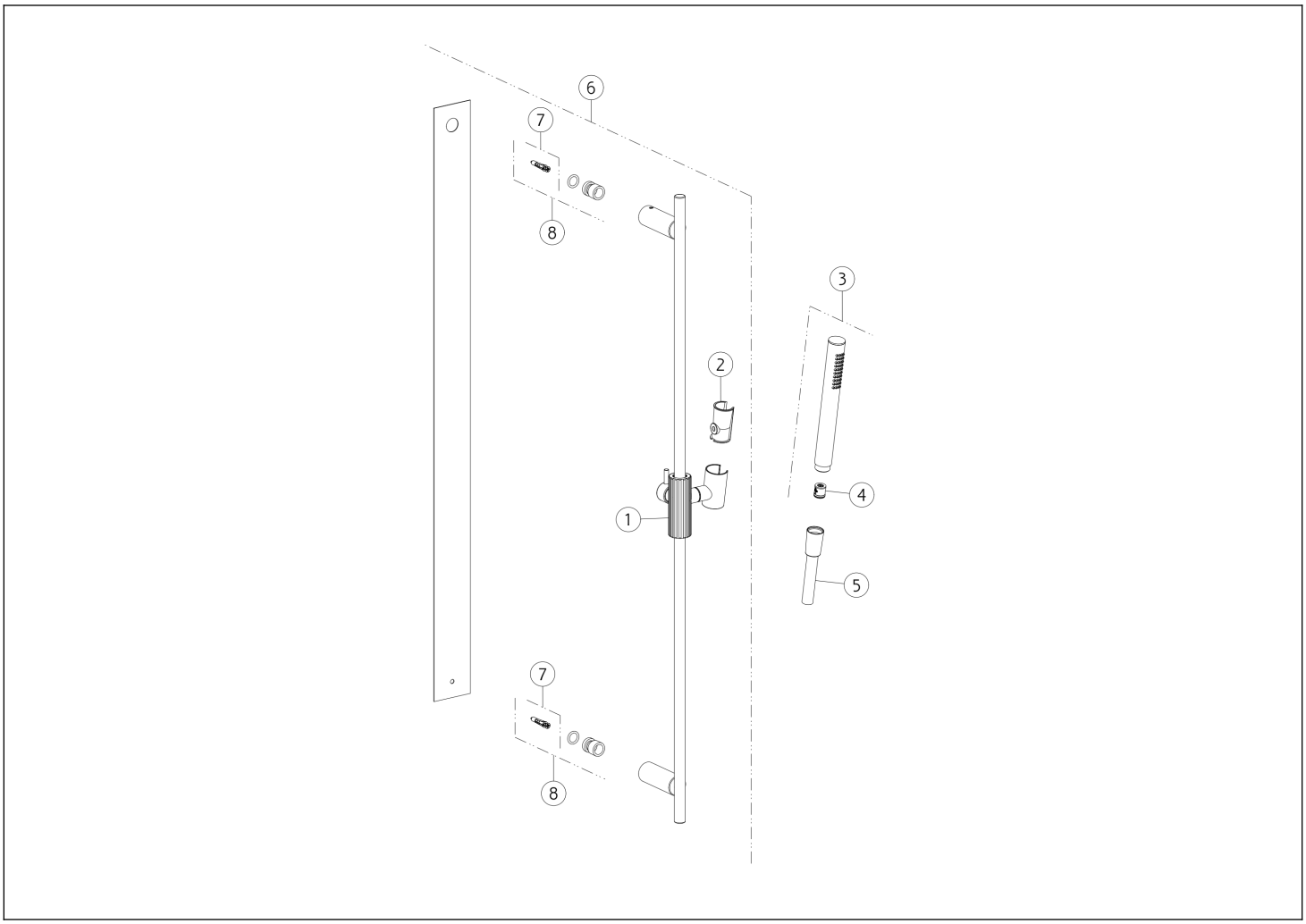

N°	Code	Description
1	SP05629	CURSEUR
2	SP03468	SUPPORT
3	PF14371	DOUCHETTE
4	SP01634	VANNE LIMITEUSE DE DÉBIT

N°	Code	Description
5	PF01637	FLEXIBLE
6	PF75044	RAIL COULISSANT
7	SP01775	KIT DE FIXATION
8	SP01760	KIT DE FIXATION

 Conformément à la loi, le présent dessin ne peut être rendu public ni reproduit sans l'autorisation écrite de GESSI S.p.A. Copyright GESSI S.p.A.