GESSI

75042

GPF7504200000G000

INCASTRI

data di validità
≥ 10/2026



Asta saliscendi con doccetta e flessibile 1,50 m.

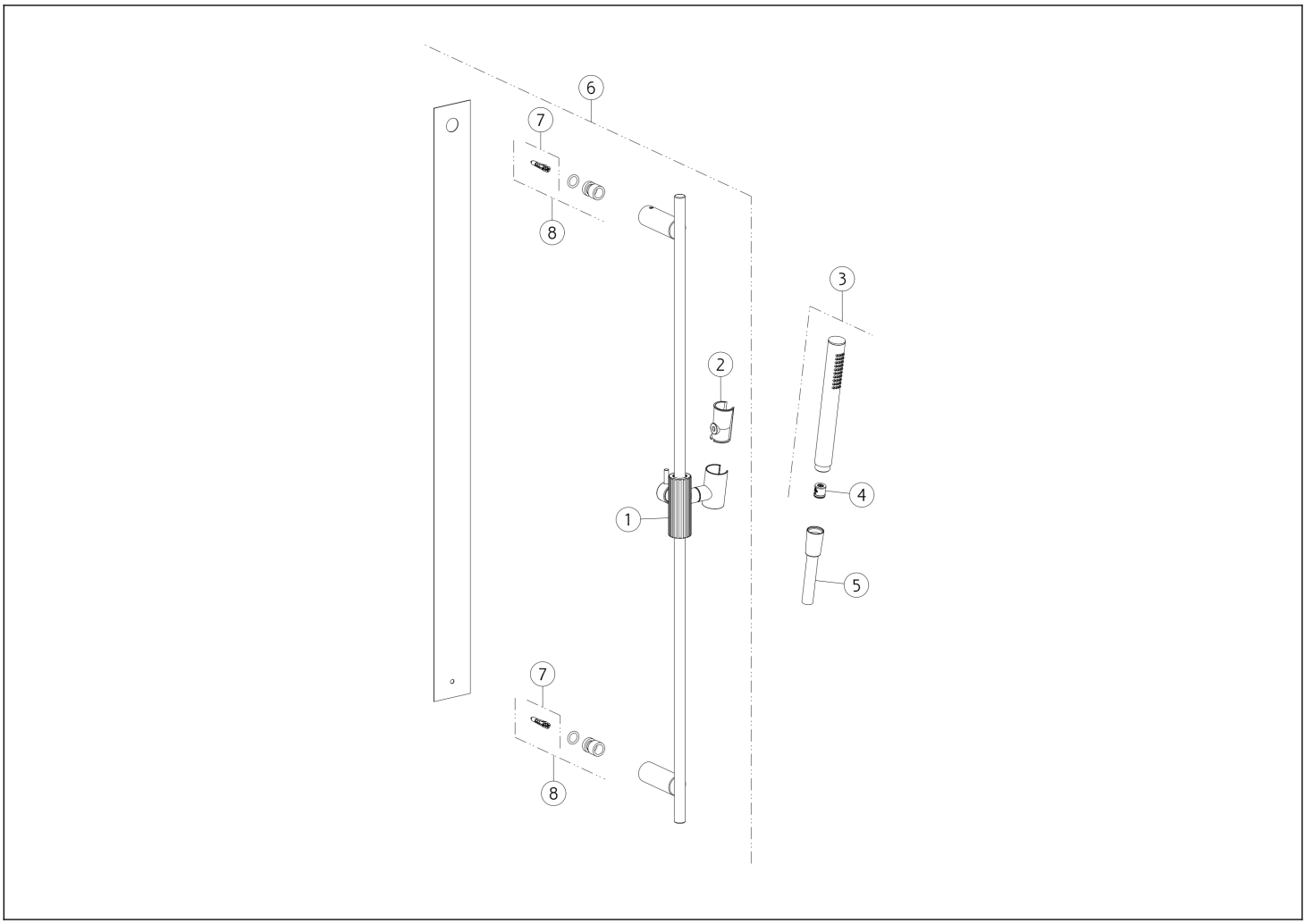

N°	Codice	Descrizione
1	SP05629	CURSORE
2	SP03468	SUPPORTO
3	PF14371	DOCCETTA
4	SP01634	VALVOLA LIMITATRICE DI PORTATA

N°	Codice	Descrizione
5	PF01637	FLESSIBILE
6	PF75044	ASTA SALISCENDI
7	SP01775	SET DI FISSAGGIO
8	SP01760	SET DI FISSAGGIO

Gessi S.p.A. Parco Gessi, 13037 Serravalle Sesia (Vercelli) Italia Tel.+39 0163 454111 Fax.+39 0163 453150 - www.gessi.com - gessi@gessi.it Il presente disegno a termine di legge non puo' essere reso pubblico o riprodotto senza l'autorizzazione scritta della GESSI S.p.A. copyright GESSI S.p.A.