GESSI

75053

GPF7505300000G000

INCASTRI

date de validité
≥ 06/2026



Mitigeur lavabo réhaussé, avec bonde "Stop&Go" et flexibles de raccordement.

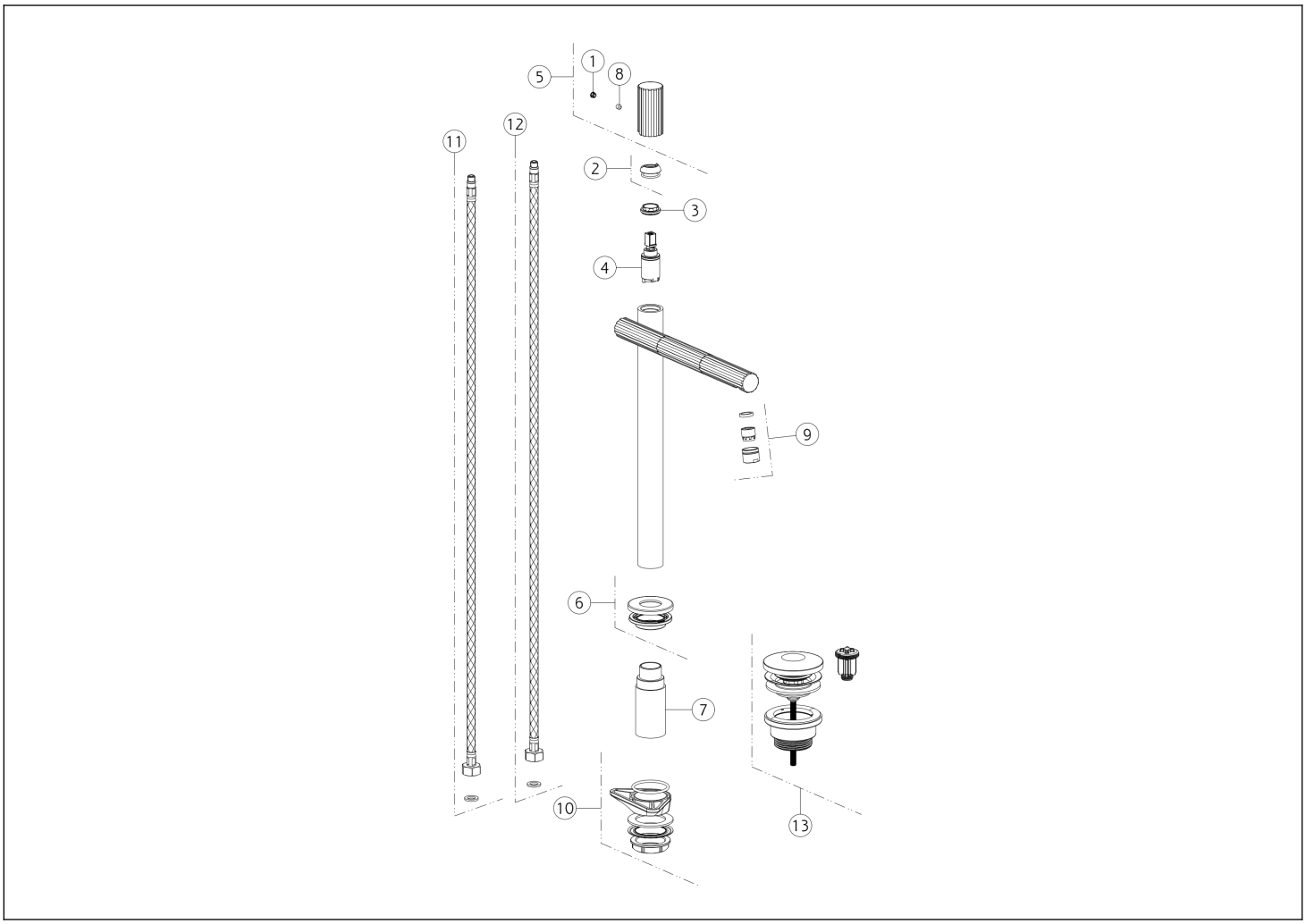

N°	Code	Description
1	SP00002	COUVERCLE DE VIS
2	SP05400	BAGUE DE FINITION
3	SP05438	BAGUE DE FIXATION
4	SP05439	CARTOUCHE
5	SP05440	MANCHE
6	SP05441	BASE
7	SP05442	TIGE

N°	Code	Description
8	SP00610	VIS
9	SP03672	AÉRATEUR COMPLET
10	SP01250	KIT DE FIXATION
11	SP01287	TUYAU D'ALIMENTATION ROUGE
12	SP01286	TUYAU D'ALIMENTATION BLU
13	PF01421	DÉCHETS DE BASSIN

Gessi S.p.A. Parco Gessi, 13037 Serravalle Sesia (Vercelli) Italie Tél. +39 0163 454111 Fax. +39 0163 453150 - www.gessi.com - gessi@gessi.it Conformément à la loi, le présent dessin ne peut être rendu public ni reproduit sans l'autorisation écrite de GESSI S.p.A. Copyright GESSI S.p.A.