GESSI

75053

GPF7505300000G000

INCASTRI

data di validità
≥ 06/2026



Miscelatore lavabo alto con scarico Stop&Go e flessibili di collegamento.

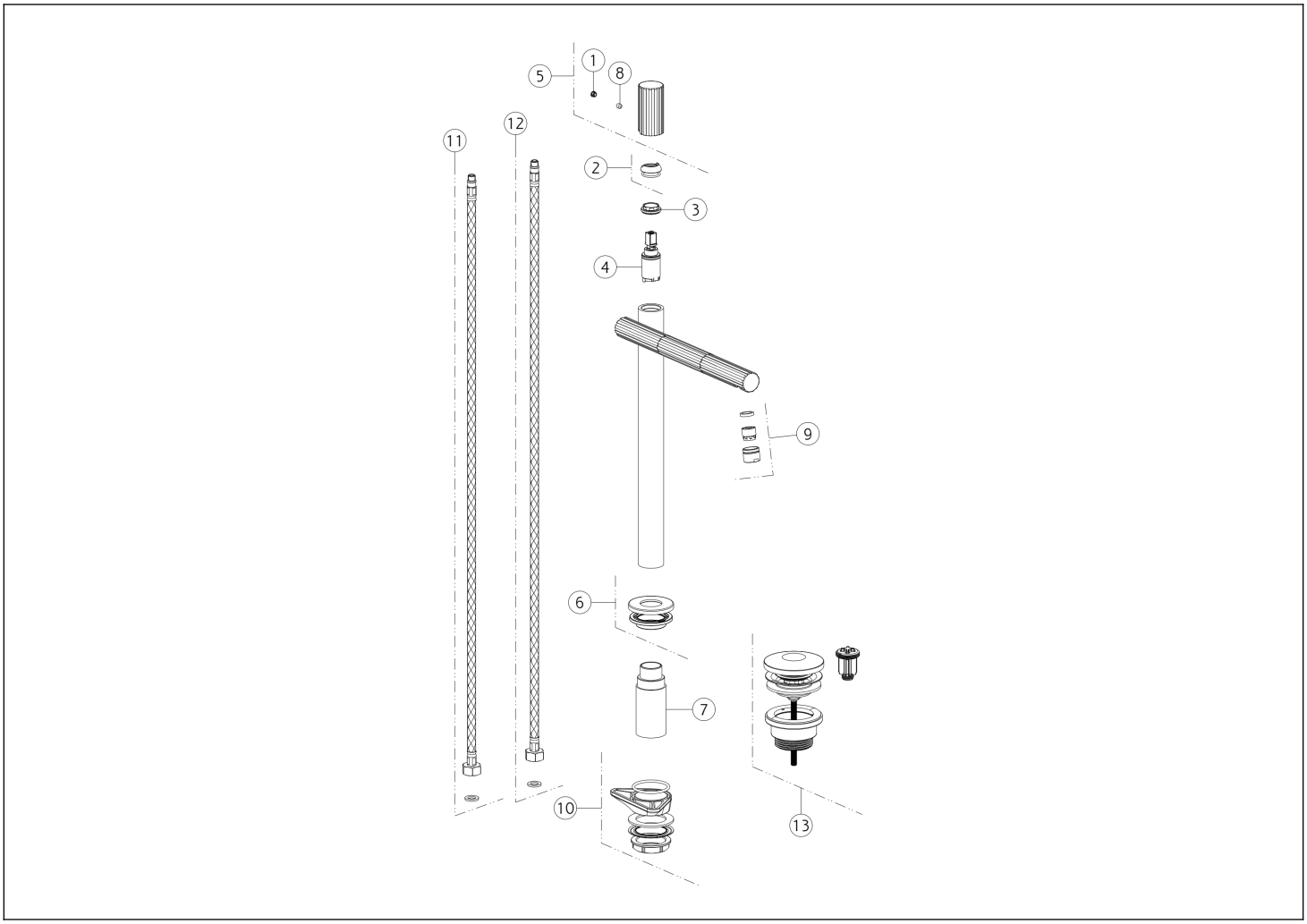

N°	Codice	Descrizione
1	SP00002	TAPPINO COPRI GRANO
2	SP05400	COPRIGHIERA
3	SP05438	GHIERA SERRAGGIO CARTUCCIA
4	SP05439	CARTUCCIA
5	SP05440	MANIGLIA
6	SP05441	BASETTA
7	SP05442	GAMBO

N°	Codice	Descrizione
8	SP00610	GRANO
9	SP03672	AERATORE COMPLETO
10	SP01250	SET DI FISSAGGIO
11	SP01287	FLESSIBILE ALIMENTAZIONE ROSSO
12	SP01286	FLESSIBILE ALIMENTAZIONE BLU
13	PF01421	PILETTA

Gessi S.p.A. Parco Gessi, 13037 Serravalle Sesia (Vercelli) Italia Tel.+39 0163 454111 Fax.+39 0163 453150 - www.gessi.com - gessi@gessi.it Il presente disegno a termine di legge non puo' essere reso pubblico o riprodotto senza l'autorizzazione scritta della GESSI S.p.A. copyright GESSI S.p.A.