GESSI

75061

GPF7506100000G000

INCASTRI

Gültigkeitsdatum
≥ 06/2026



Fertigmontageset für UP-Einhebelmischer Dusche/Wanne. 1-Weg: Ausgang oben am UPK 54055. Nicht eigensicher. OPTIONAL nur eigensicher durch separaten Rohrunterbrecher UPK 54057239 + Sichtteil 54058.

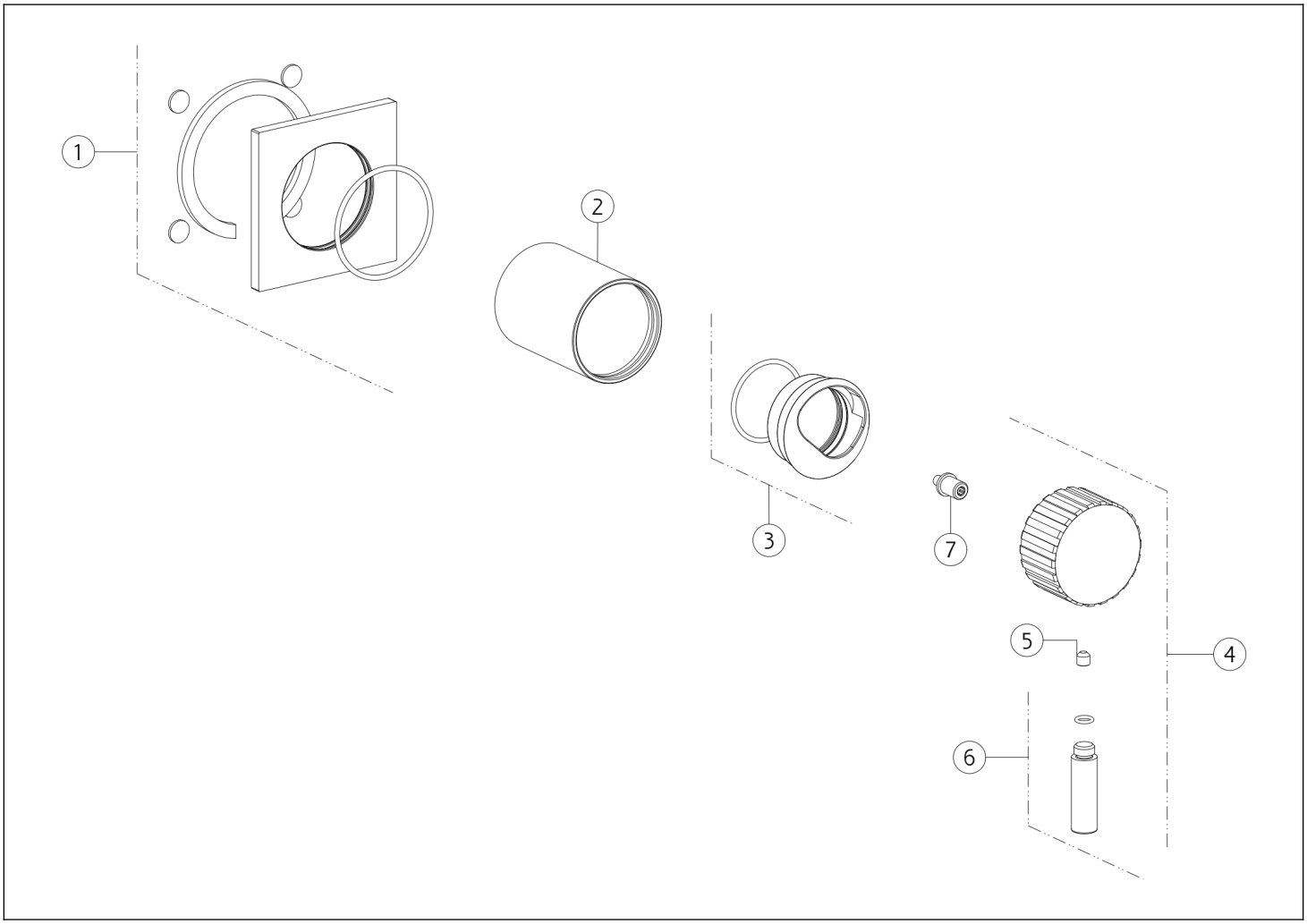

N°	Code	Beschreibung
1	SP04851	DECKEL
2	SP03248	FINISHING-BUCHSE
3	SP03274	FERTIGSTELLUNG RINGMUTTER
4	SP05444	GRIFF

N°	Code	Beschreibung
5	SP00610	SCHRAUBE
6	SP05446	HEBEL
7	SP04852	ABSTANDHALTER

Gessi S.p.A. Parco Gessi, 13037 Serravalle Sesia (Vercelli) Italien Tel. +39 0163 454111 Fax. +39 0163 453150 - www.gessi.com - gessi@gessi.it Die vorliegende Zeichnung darf ohne schriftliche Genehmigung der GESSI S.p.A. nicht veröffentlicht oder vervielfältigt werden. Copyright GESSI S.p.A.