GESSI

75067

GPF7506700000G000

INCASTRI

date de validité
≥ 06/2026



Mitigeur bidet avec vidage Stop&Go et flexibles de raccordement.

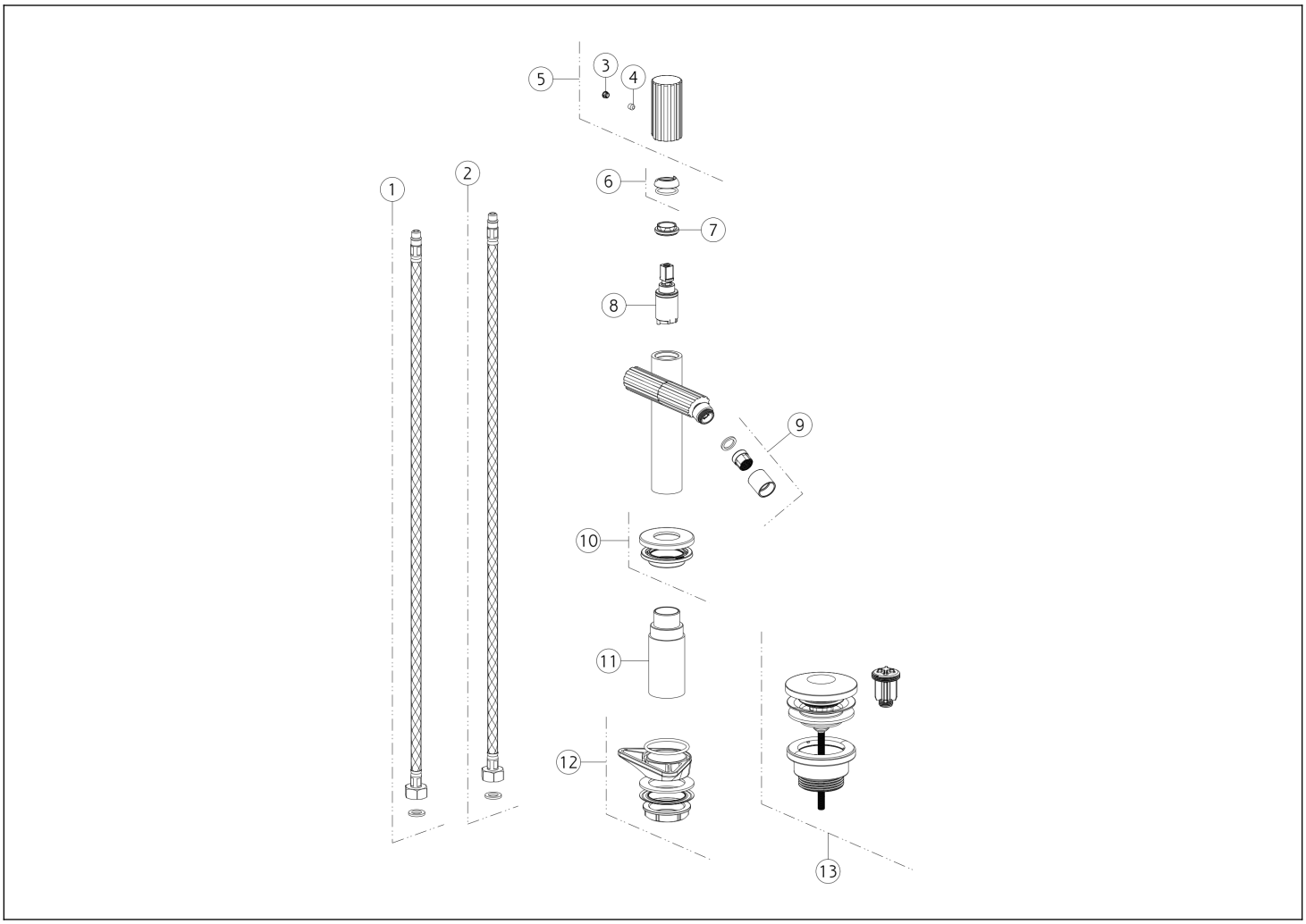

N°	Code	Description
1	SP01590	TUYAU D'ALIMENTATION ROUGE
2	SP01591	TUYAU D'ALIMENTATION BLU
3	SP00002	COUVERCLE DE VIS
4	SP00610	VIS
5	SP05440	MANCHE
6	SP05400	BAGUE DE FINITION
7	SP05438	BAGUE DE FIXATION

N°	Code	Description
8	SP05439	CARTOUCHE
9	SP02280	AÉRATEUR
10	SP05441	BASE
11	SP05442	TIGE
12	SP01250	KIT DE FIXATION
13	PF01421	DÉCHETS DE BASSIN

Gessi S.p.A. Parco Gessi, 13037 Serravalle Sesia (Vercelli) Italie Tél. +39 0163 454111 Fax. +39 0163 453150 - www.gessi.com - gessi@gessi.it Conformément à la loi, le présent dessin ne peut être rendu public ni reproduit sans l'autorisation écrite de GESSI S.p.A. Copyright GESSI S.p.A.