GESSI

75067

GPF7506700000G000

INCASTRI

data di validità
≥ 06/2026



Miscelatore bidet con scarico Stop&Go e flessibili di collegamento.

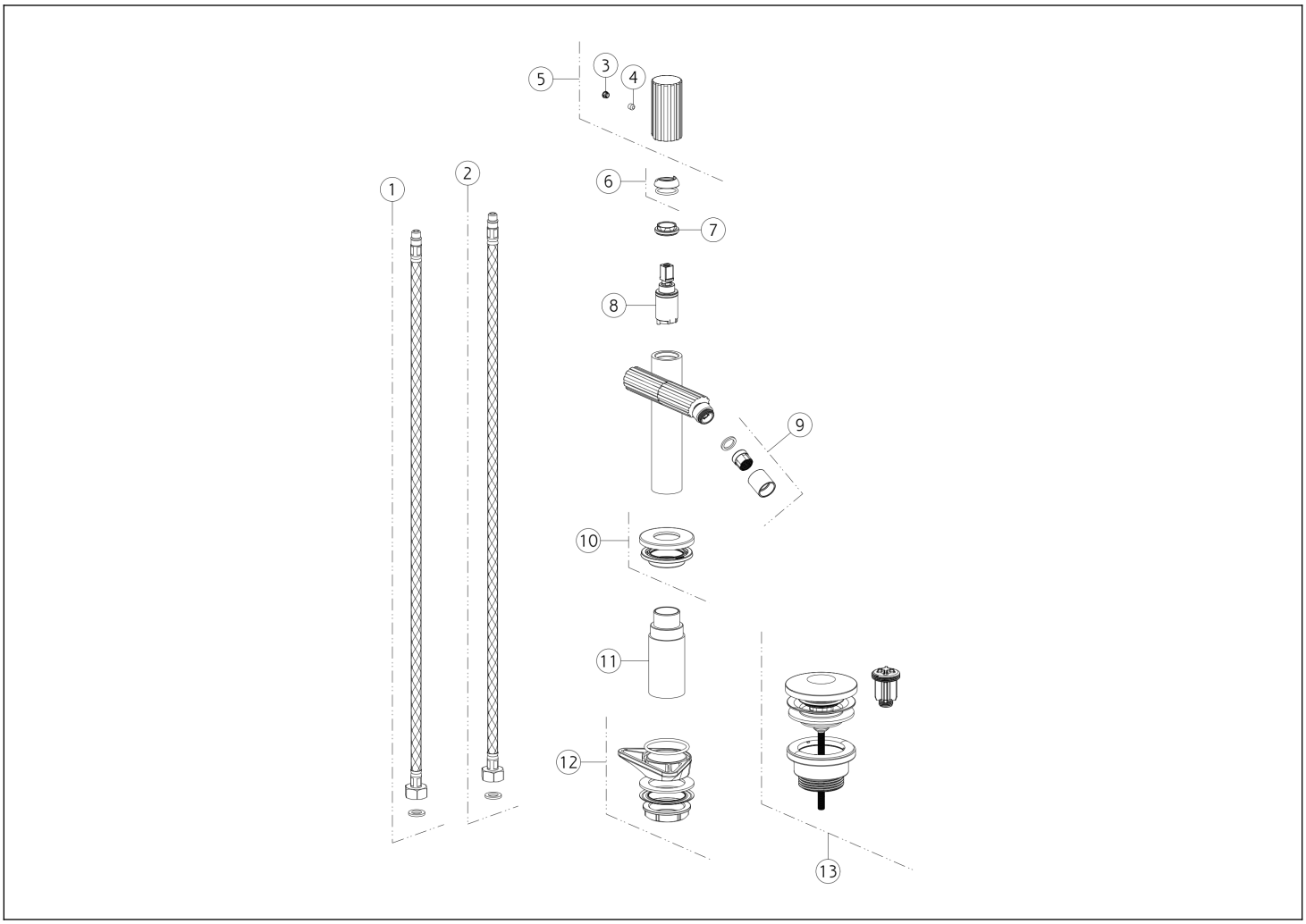

N°	Codice	Descrizione
1	SP01590	FLESSIBILE ALIMENTAZIONE ROSSO
2	SP01591	FLESSIBILE ALIMENTAZIONE BLU
3	SP00002	TAPPINO COPRI GRANO
4	SP00610	GRANO
5	SP05440	MANIGLIA
6	SP05400	COPRIGHIERA
7	SP05438	GHIERA SERRAGGIO CARTUCCIA

N°	Codice	Descrizione
8	SP05439	CARTUCCIA
9	SP02280	AERATORE
10	SP05441	BASETTA
11	SP05442	GAMBO
12	SP01250	SET DI FISSAGGIO
13	PF01421	PILETTA

 Il presente disegno a termine di legge non puo' essere reso pubblico o riprodotto senza l'autorizzazione scritta della GESSI S.p.A. copyright GESSI S.p.A.