GESSI

75088

GPF7508800000G000

INCASTRI

Gültigkeitsdatum
≥ 06/2026

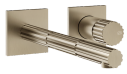

Fertigmontageset Waschtisch-Einhebelmischer mit Auslauf. Wandmontage. Ausladung 197mm. Je nach Einbautiefe des UP-Körpers 63397 verändert sich die Länge des Auslaufs.

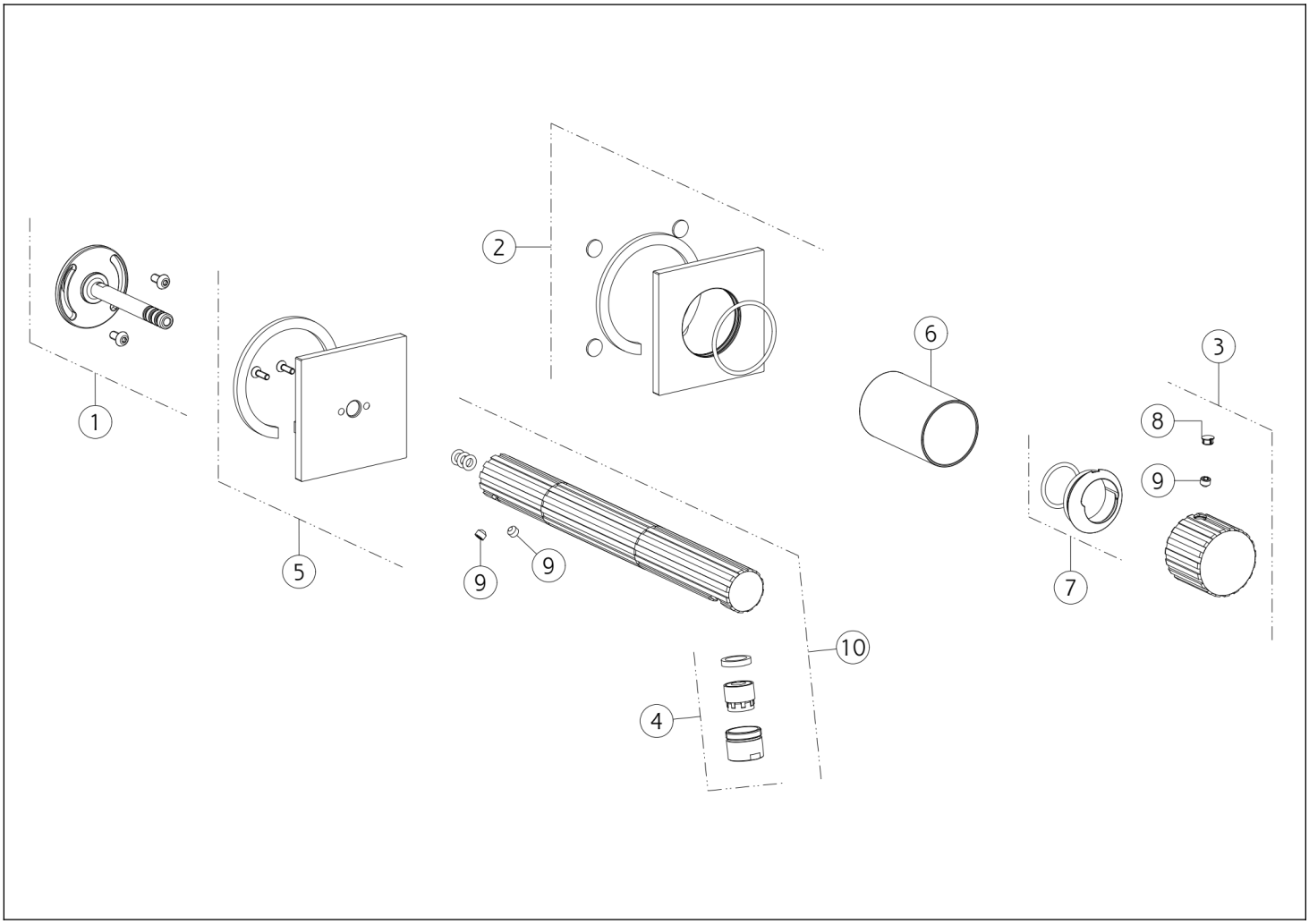

N°	Code	Beschreibung
1	SP04818	GEMEINSAM
2	SP04817	DECKEL
3	SP05447	GRIFF
4	SP05450	KOMPLETTER BELÜFTER
5	SP05448	DECKEL

N°	Code	Beschreibung
6	SP03269	FINISHING-BUCHSE
7	SP03266	FERTIGSTELLUNG RINGMUTTER
8	SP00002	SCHRAUBENABDECKUNG
9	SP00137	SCHRAUBE
10	SP05449	KOMPLETTER AUSLAUF

Gessi S.p.A. Parco Gessi, 13037 Serravalle Sesia (Vercelli) Italien Tel. +39 0163 454111 Fax. +39 0163 453150 - www.gessi.com - gessi@gessi.it Die vorliegende Zeichnung darf ohne schriftliche Genehmigung der GESSI S.p.A. nicht veröffentlicht oder vervielfältigt werden. Copyright GESSI S.p.A.