GESSI

75088

GPF7508800000G000

INCASTRI

fecha de validez
≥ 06/2026

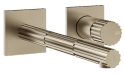

Partes externas para mezclador de lavabo de pared.

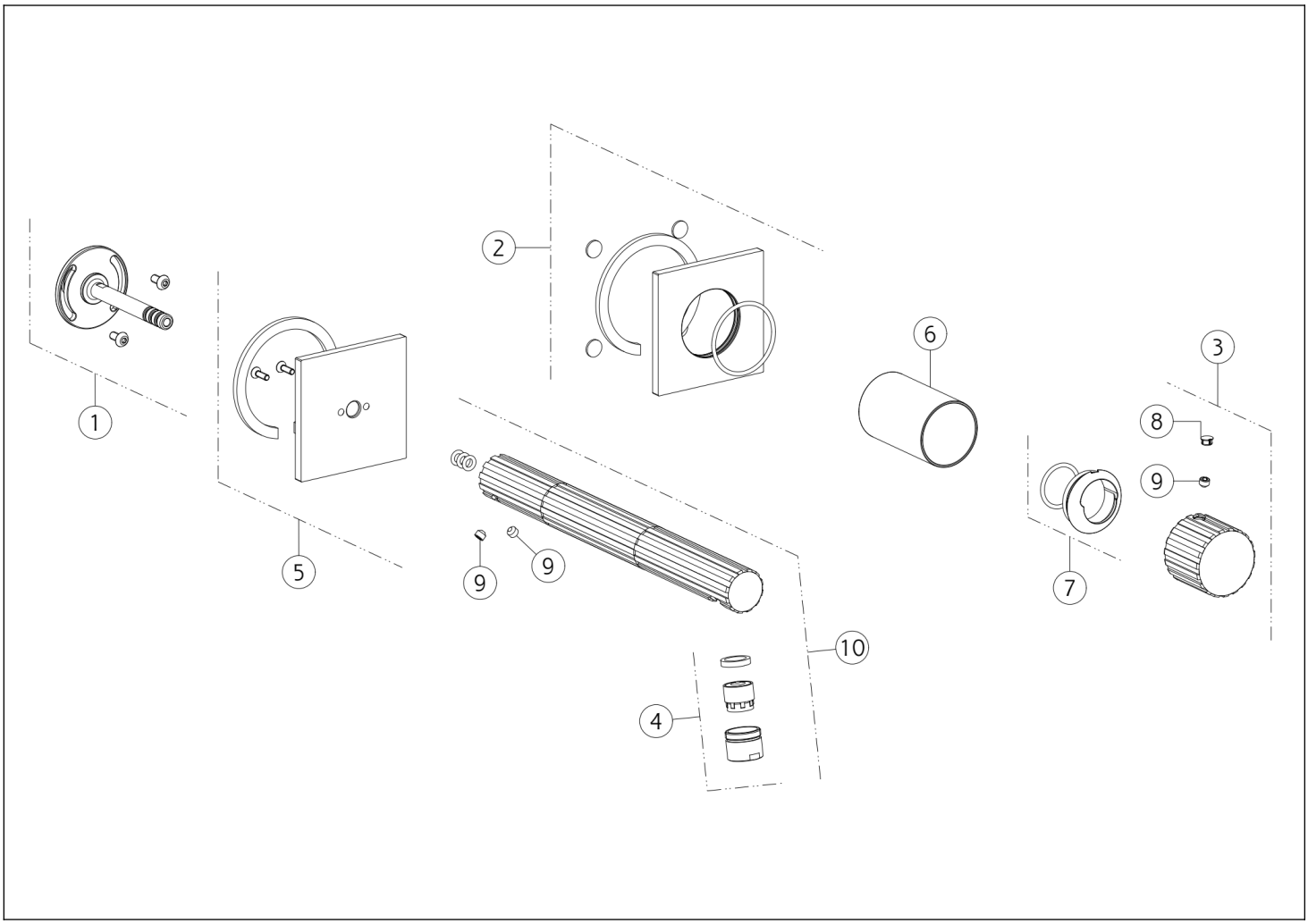

N°	Código	Descripción
1	SP04818	ARTICULACIÓN
2	SP04817	CUBRIR
3	SP05447	ASA
4	SP05450	AIREADOR COMPLETO
5	SP05448	CUBRIR

N°	Código	Descripción
6	SP03269	BUJE DE ACABADO
7	SP03266	TUERCA ANULAR DE ACABADO
8	SP00002	TAPA DE TORNILLO
9	SP00137	TORNILLO
10	SP05449	BOQUILLA COMPLETA

Gessi S.p.A. Parco Gessi, 13037 Serravalle Sesia (Vercelli) Italia Tel. +39 0163 454111 Fax. +39 0163 453150 - www.gessi.com - gessi@gessi.it El presente diseño, de conformidad con la legislación vigente, no puede hacerse público ni reproducirse sin la autorización por escrito de GESSI S.p.A. Copyright GESSI S.p.A.