GESSI

75088

GPF7508800000G000

INCASTRI

date de validité
≥ 06/2026

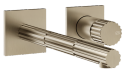

Partie apparente mitigeur mural.

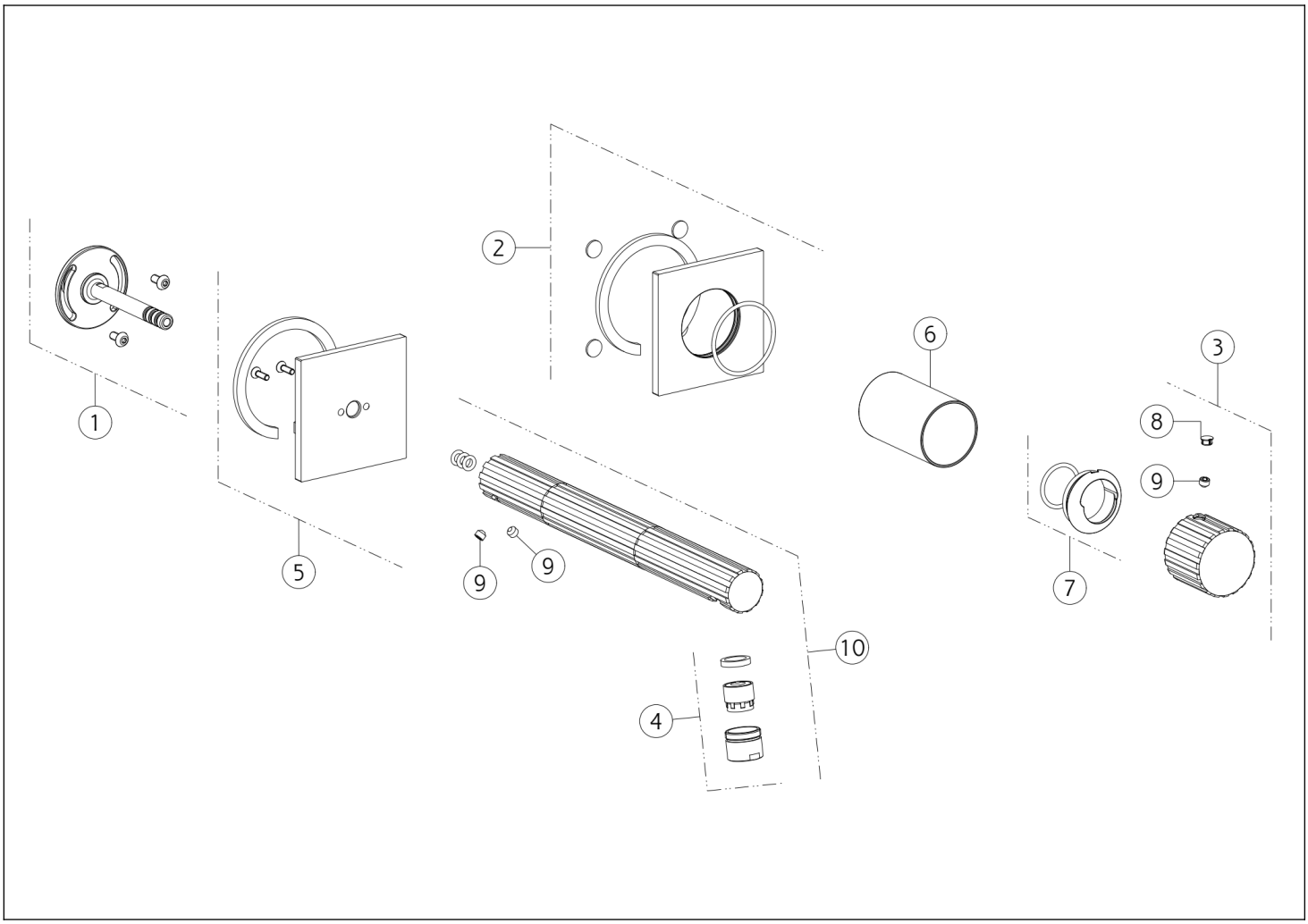

N°	Code	Description
1	SP04818	ARTICULATION
2	SP04817	COUVRIR
3	SP05447	MANCHE
4	SP05450	AÉRATEUR COMPLET
5	SP05448	COUVRIR

N°	Code	Description
6	SP03269	DOUILLE DE FINITION
7	SP03266	BAGUE DE FINITION
8	SP00002	COUVERCLE DE VIS
9	SP00137	VIS
10	SP05449	BEC COMPLET

Gessi S.p.A. Parco Gessi, 13037 Serravalle Sesia (Vercelli) Italie Tél. +39 0163 454111 Fax. +39 0163 453150 - www.gessi.com - gessi@gessi.it Conformément à la loi, le présent dessin ne peut être rendu public ni reproduit sans l'autorisation écrite de GESSI S.p.A. Copyright GESSI S.p.A.