GESSI

75088

GPF7508800000G000

INCASTRI

data di validità
≥ 06/2026

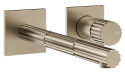

Parte esterna miscelatore lavabo a parete.

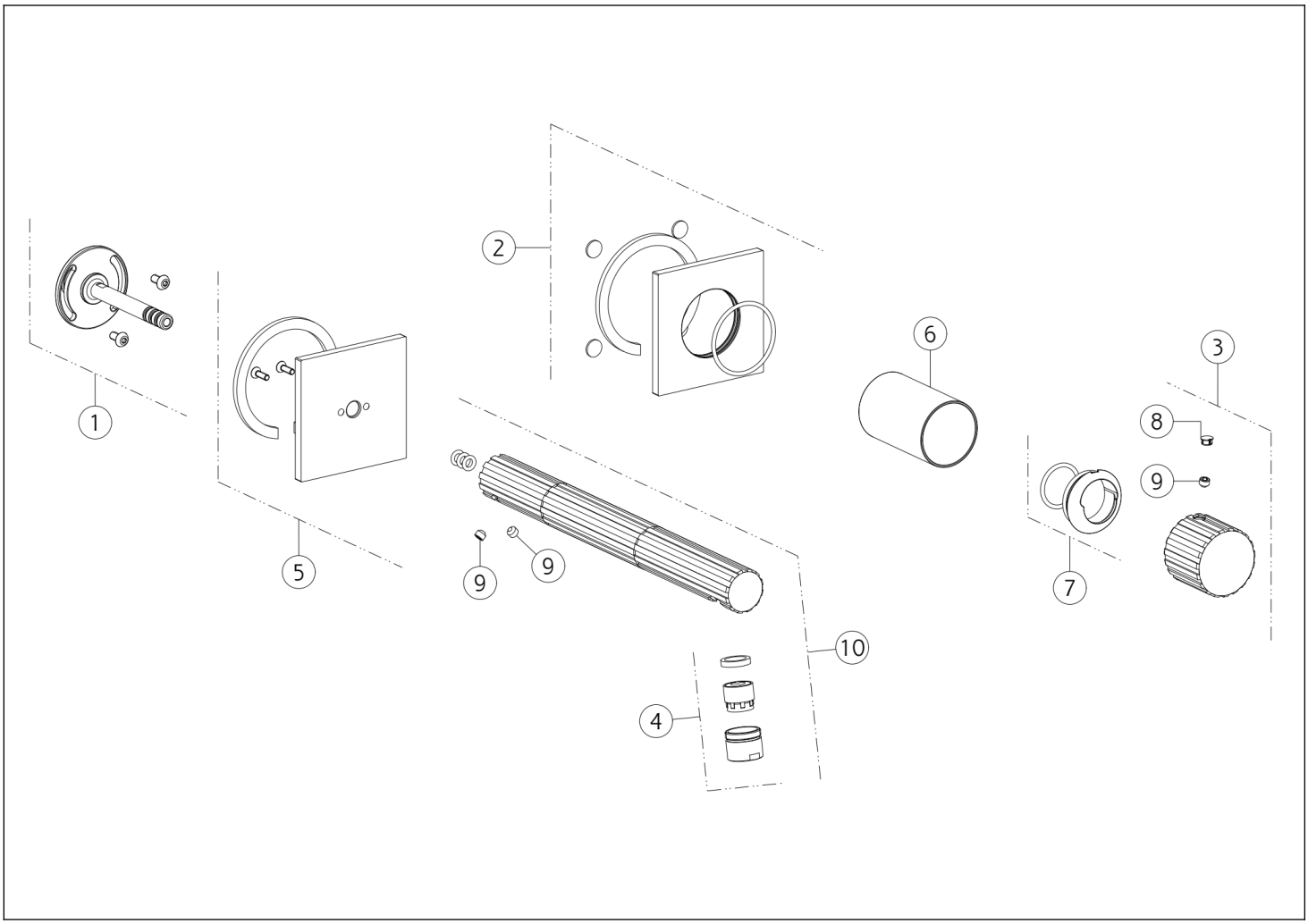

N°	Codice	Descrizione
1	SP04818	INNESTO
2	SP04817	ROSONE
3	SP05447	MANIGLIA
4	SP05450	AERATORE COMPLETO
5	SP05448	ROSONE

N°	Codice	Descrizione
6	SP03269	BOCCOLA IN FINITURA
7	SP03266	COPRIGHIERA
8	SP00002	TAPPINO COPRI GRANO
9	SP00137	GRANO
10	SP05449	BOCCA COMPLETA

 Il presente disegno a termine di legge non puo' essere reso pubblico o riprodotto senza l'autorizzazione scritta della GESSI S.p.A. copyright GESSI S.p.A.