GESSI

75100

GPF7510000000G000

INCASTRI

Gültigkeitsdatum
≥ 06/2026



Waschtisch-Einhebelmischer für separaten Auslauf, ohne Ablaufgarnitur. 3/8 Anschluss. Tischmontage.

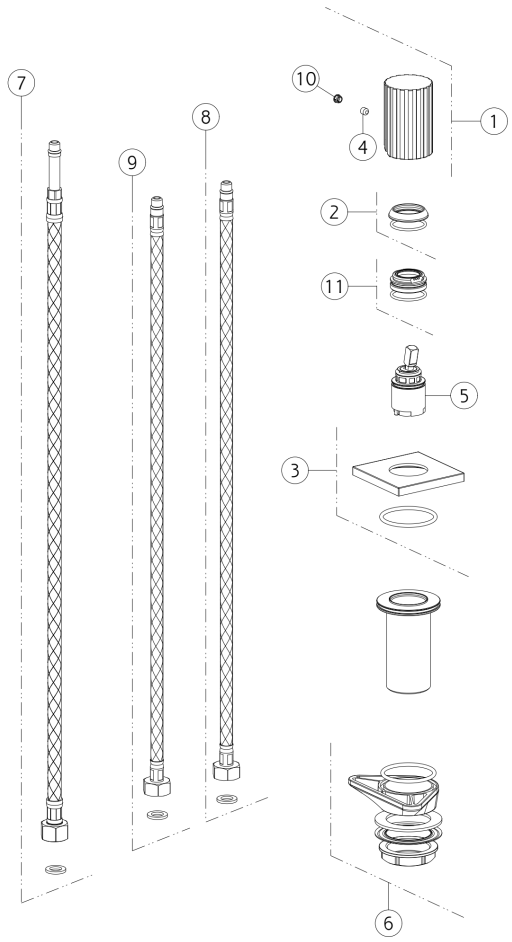

N°	Code	Beschreibung
1	SP05455	GRIFF
2	SP05456	FERTIGSTELLUNG RINGMUTTER
3	SP05457	BASIS
4	SP00610	SCHRAUBE
5	SP01442	PATRONE
6	SP01250	BEFESTIGUNGSSATZ

N°	Code	Beschreibung
7	SP00987	SCHLAUCH
8	SP01284	BLU ZULAUFSCHLAUCH
9	SP01285	ROTER ZULAUFSCHLAUCH
10	SP00002	SCHRAUBENABDECKUNG
11	SP01278	BEFESTIGUNGSRINGMUTTER

Gessi S.p.A. Parco Gessi, 13037 Serravalle Sesia (Vercelli) Italien Tel. +39 0163 454111 Fax. +39 0163 453150 - www.gessi.com - gessi@gessi.it Die vorliegende Zeichnung darf ohne schriftliche Genehmigung der GESSI S.p.A. nicht veröffentlicht oder vervielfältigt werden. Copyright GESSI S.p.A.