GESSI

# 75100

GPF7510000000G000

## INCASTRI

fecha de validez
≥ 06/2026



Mando remoto.

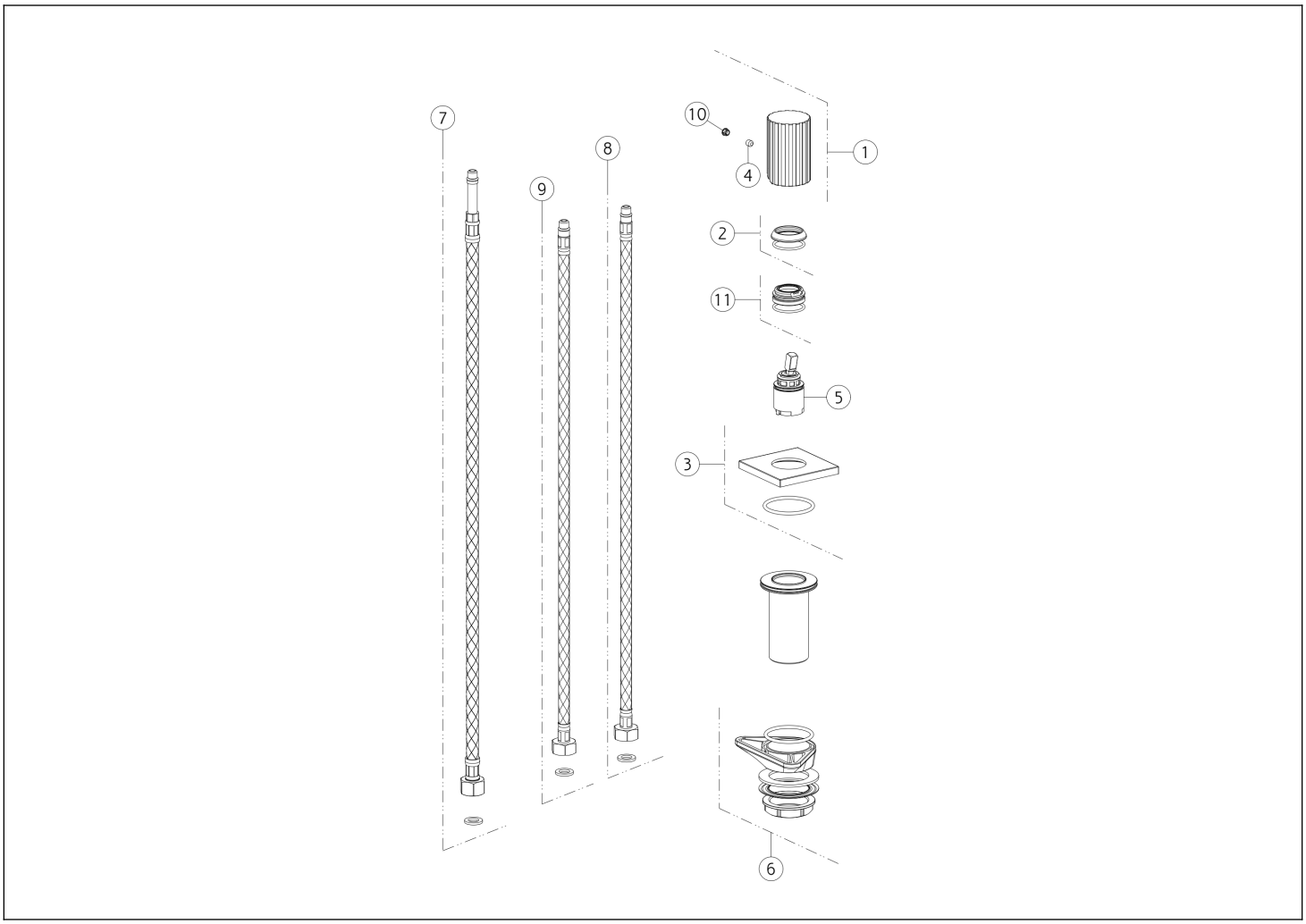


| N° | Código | Descripción |
|---|---|---|
| 1 | SP05455 | ASA |
| 2 | SP05456 | TUERCA ANULAR DE ACABADO |
| 3 | SP05457 | BASE |
| 4 | SP00610 | TORNILLO |
| 5 | SP01442 | CARTUCHO |
| 6 | SP01250 | SET DE FIJACIÓN |

| N° | Código | Descripción |
|---|---|---|
| 7 | SP00987 | MANGUERA |
| 8 | SP01284 | MANGUERA DE SUMINISTRO BLU |
| 9 | SP01285 | MANGUERA DE SUMINISTRO ROJA |
| 10 | SP00002 | TAPA DE TORNILLO |
| 11 | SP01278 | TUERCA ANULAR DE FIJACIÓN |

Gessi S.p.A. Parco Gessi, 13037 Serravalle Sesia (Vercelli) Italia Tel. +39 0163 454111 Fax. +39 0163 453150 - www.gessi.com - gessi@gessi.it El presente diseño, de conformidad con la legislación vigente, no puede hacerse público ni reproducirse sin la autorización por escrito de GESSI S.p.A. Copyright GESSI S.p.A.