GESSI

75100

GPF7510000000G000

INCASTRI

data di validità
≥ 06/2026



Comando remoto da banco.

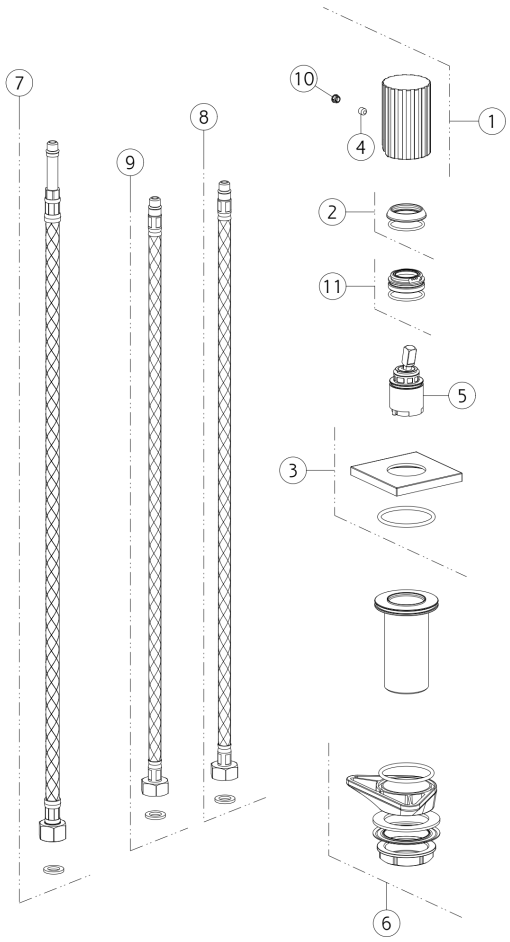

N°	Codice	Descrizione
1	SP05455	MANIGLIA
2	SP05456	COPRIGHIERA
3	SP05457	BASETTA
4	SP00610	GRANO
5	SP01442	CARTUCCIA
6	SP01250	SET DI FISSAGGIO

N°	Codice	Descrizione
7	SP00987	FLESSIBILE
8	SP01284	FLESSIBILE ALIMENTAZIONE BLU
9	SP01285	FLESSIBILE ALIMENTAZIONE ROSSO
10	SP00002	TAPPINO COPRI GRANO
11	SP01278	GHIERA SERRAGGIO CARTUCCIA

Gessi S.p.A. Parco Gessi, 13037 Serravalle Sesia (Vercelli) Italia Tel.+39 0163 454111 Fax.+39 0163 453150 - www.gessi.com - gessi@gessi.it Il presente disegno a termine di legge non puo' essere reso pubblico o riprodotto senza l'autorizzazione scritta della GESSI S.p.A. copyright GESSI S.p.A.