GESSI

75102

GPF7510200000G000

INCASTRI

Gültigkeitsdatum
≥ 06/2026

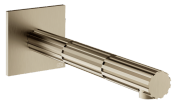

Waschtisch-Wandauslauf für separaten Einhebelmischer oder Sensor. 1/2 Anschluss. Ausladung 210mm.

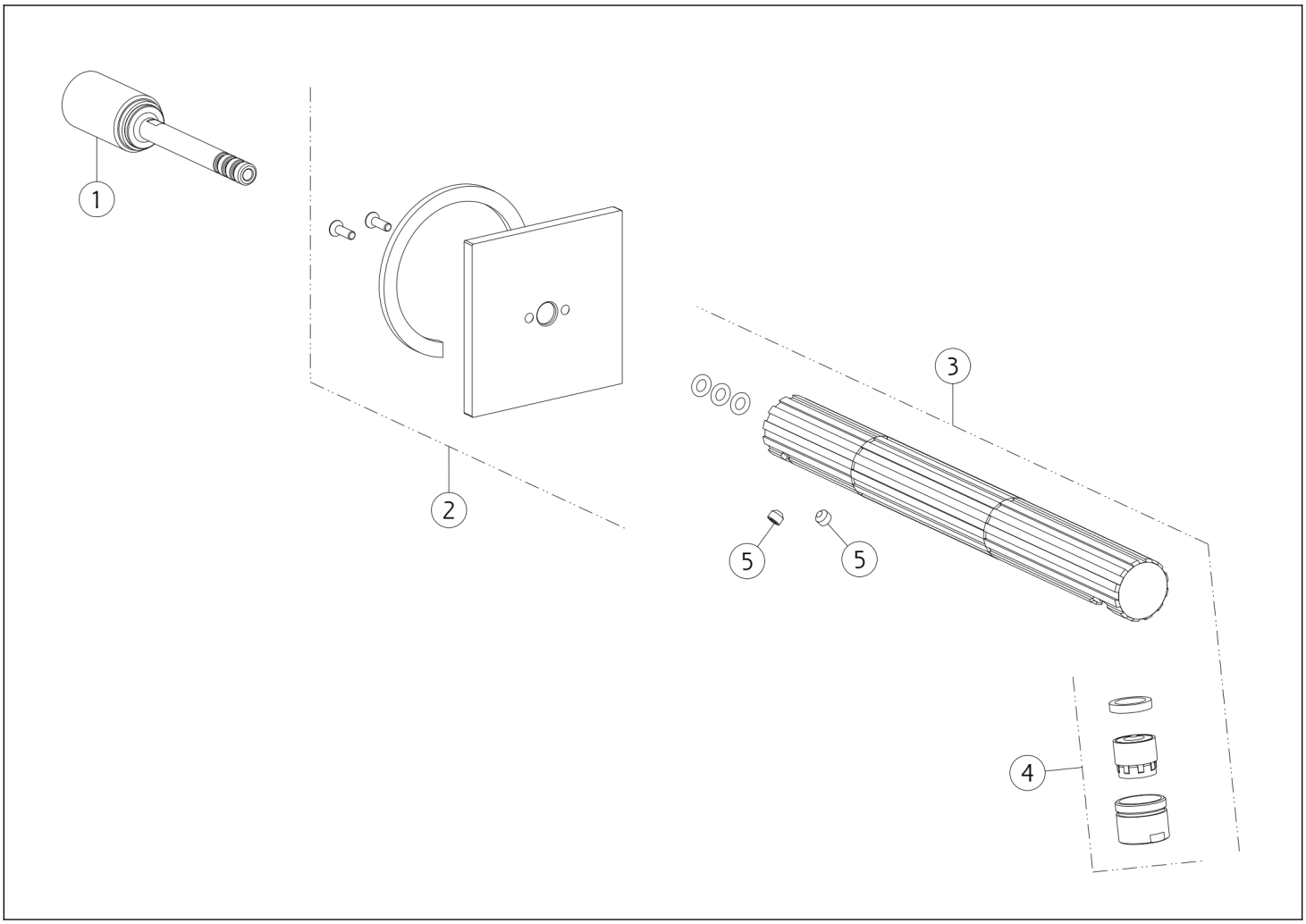

N°	Code	Beschreibung
1	SP04818	GEMEINSAM
2	SP05448	DECKEL
3	SP05449	KOMPLETTER AUSLAUF

N°	Code	Beschreibung
4	SP05450	KOMPLETTER BELÜFTER
5	SP00137	SCHRAUBE

Gessi S.p.A. Parco Gessi, 13037 Serravalle Sesia (Vercelli) Italien Tel. +39 0163 454111 Fax. +39 0163 453150 - www.gessi.com - gessi@gessi.it Die vorliegende Zeichnung darf ohne schriftliche Genehmigung der GESSI S.p.A. nicht veröffentlicht oder vervielfältigt werden. Copyright GESSI S.p.A.