GESSI

75102

GPF7510200000G000

INCASTRI

data di validità
≥ 06/2026

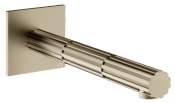

Bocca lavabo da parete. Da completare con comando remoto.

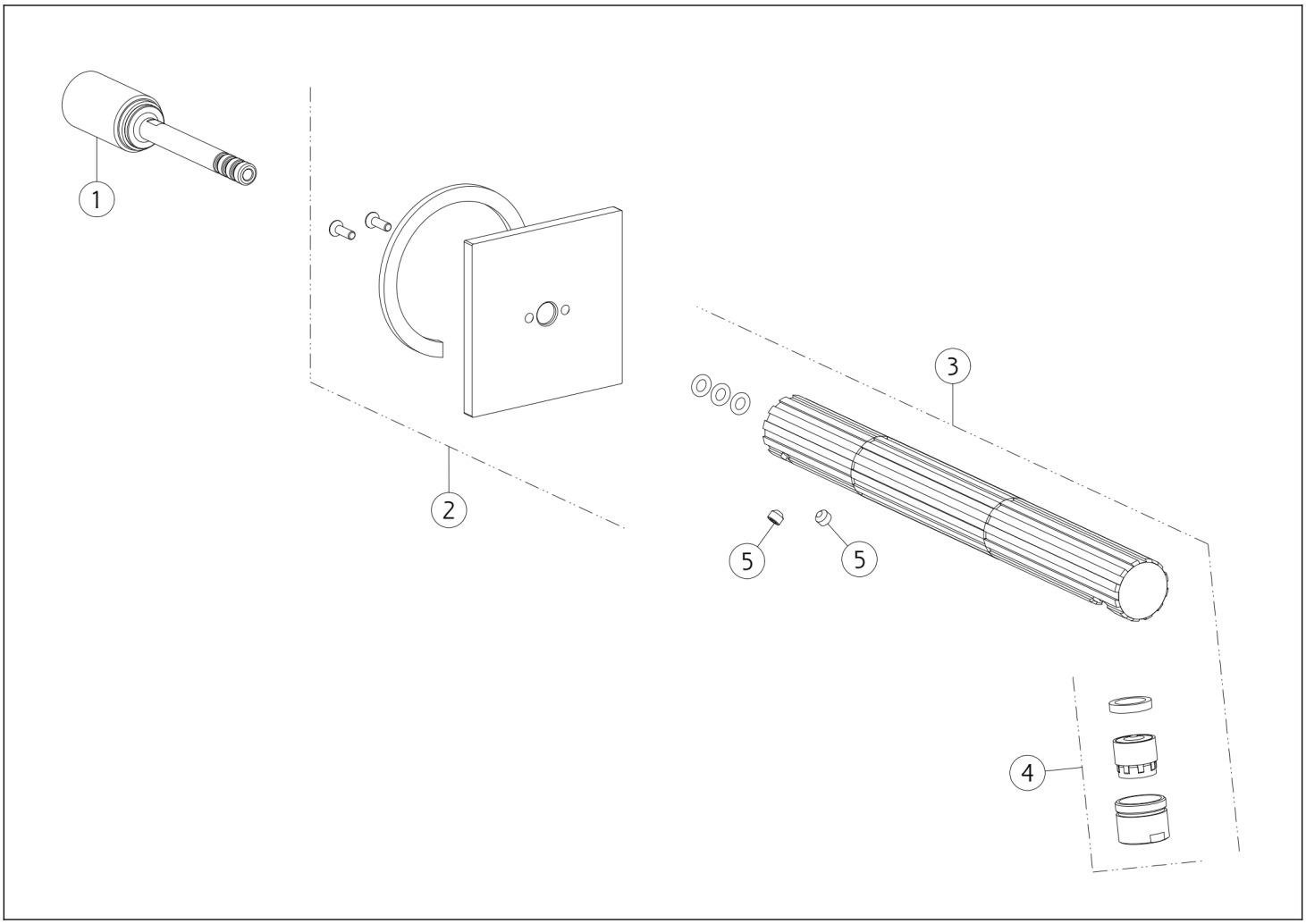

N°	Codice	Descrizione
1	SP04818	INNESTO
2	SP05448	ROSONE
3	SP05449	BOCCA COMPLETA

N°	Codice	Descrizione
4	SP05450	AERATORE COMPLETO
5	SP00137	GRANO

Gessi S.p.A. Parco Gessi, 13037 Serravalle Sesia (Vercelli) Italia Tel.+39 0163 454111 Fax.+39 0163 453150 - www.gessi.com - gessi@gessi.it Il presente disegno a termine di legge non puo' essere reso pubblico o riprodotto senza l'autorizzazione scritta della GESSI S.p.A. copyright GESSI S.p.A.