GESSI

75103

GPF7510300000G000

INCASTRI

Gültigkeitsdatum
≥ 06/2026

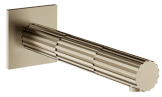

Wand-Wannenauslauf für separaten Einhebelmischer. 1/2 Anschluss. Ausladung 190mm.

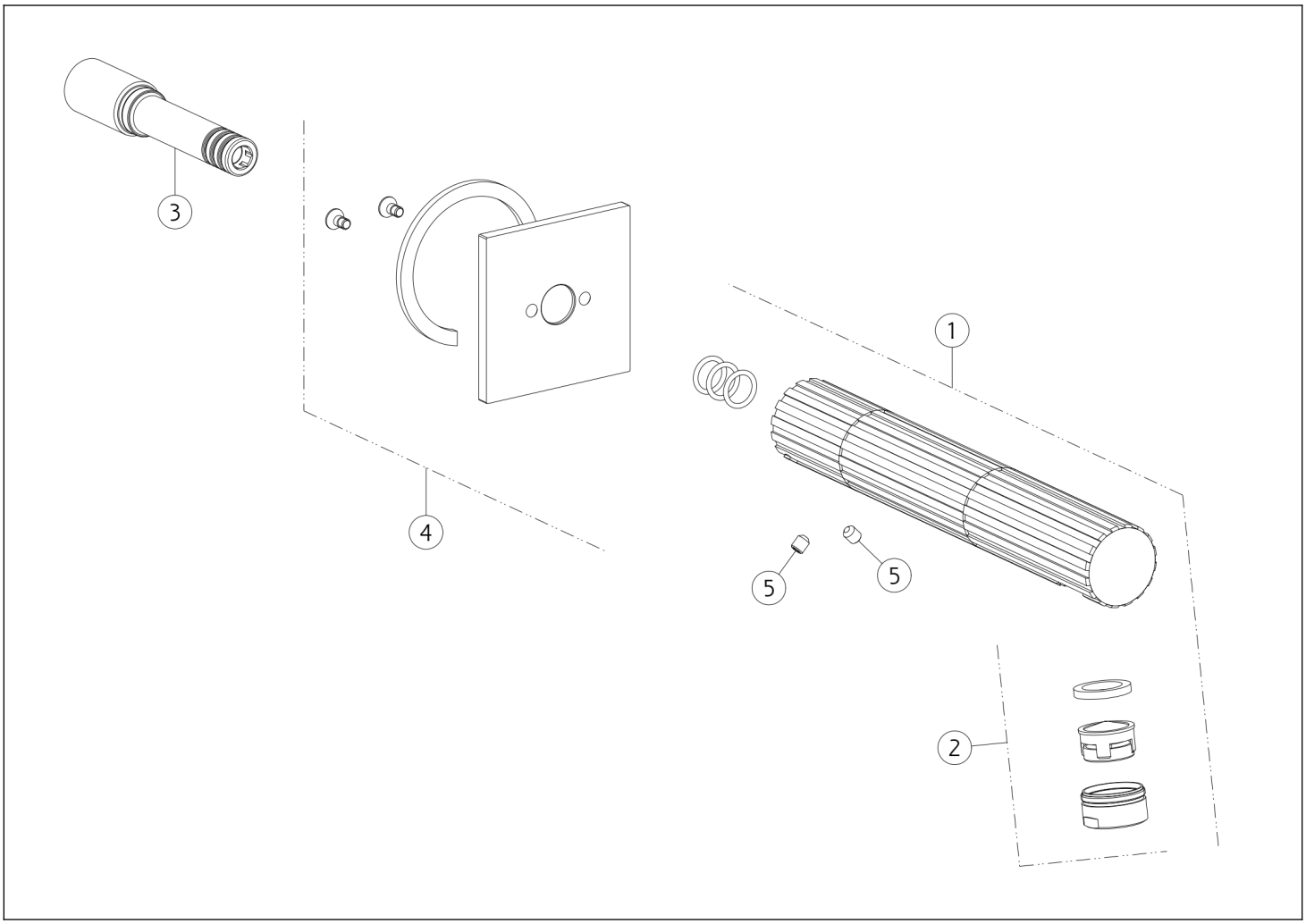

N°	Code	Beschreibung
1	SP05451	KOMPLETTER AUSLAUF
2	SP05452	KOMPLETTER BELÜFTER
3	SP05453	GEMEINSAM

N°	Code	Beschreibung
4	SP05454	DECKEL
5	SP00284	SCHRAUBE

Gessi S.p.A. Parco Gessi, 13037 Serravalle Sesia (Vercelli) Italien Tel. +39 0163 454111 Fax. +39 0163 453150 - www.gessi.com - gessi@gessi.it Die vorliegende Zeichnung darf ohne schriftliche Genehmigung der GESSI S.p.A. nicht veröffentlicht oder vervielfältigt werden. Copyright GESSI S.p.A.