GESSI

75103

GPF7510300000G000

INCASTRI

fecha de validez
≥ 06/2026

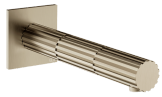

Caño de bañera de pared.

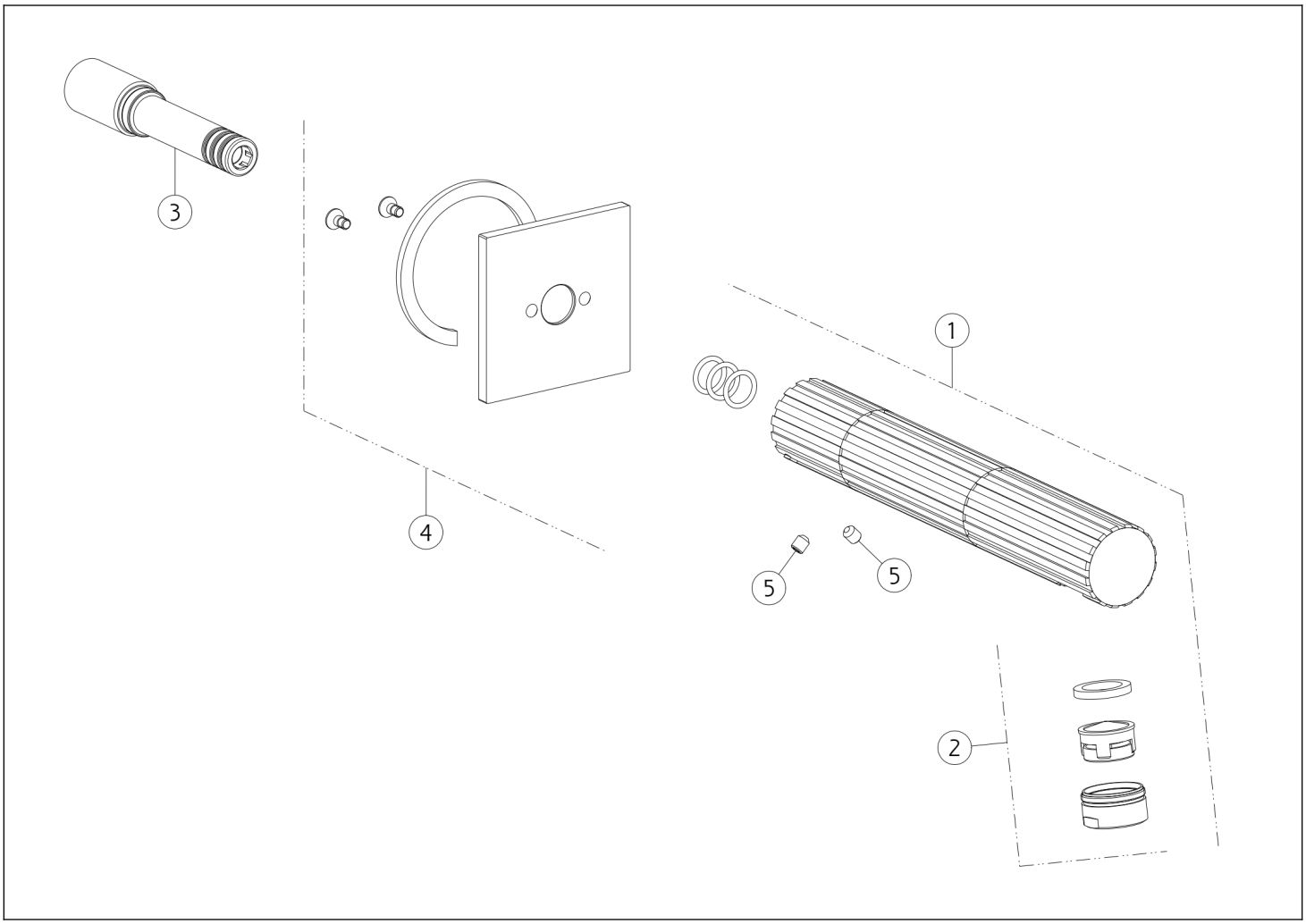

N°	Código	Descripción
1	SP05451	BOQUILLA COMPLETA
2	SP05452	AIREADOR COMPLETO
3	SP05453	ARTICULACIÓN

N°	Código	Descripción
4	SP05454	CUBRIR
5	SP00284	TORNILLO

Gessi S.p.A. Parco Gessi, 13037 Serravalle Sesia (Vercelli) Italia Tel. +39 0163 454111 Fax. +39 0163 453150 - www.gessi.com - gessi@gessi.it El presente diseño, de conformidad con la legislación vigente, no puede hacerse público ni reproducirse sin la autorización por escrito de GESSI S.p.A. Copyright GESSI S.p.A.